ES
FR
EN

FICHA DE PRODUCTO / FICHE PRODUIT / PRODUCT SHEET

FANCOILS

CASSETTE 600x600 2 TUBOS / 2 TUBES / 2 PIPES

CARACTERÍSTICAS / CARACTÉRISTIQUES / FEATURES		
Modelo / Modèle / Model	MKD-V300	MKD-V500
Capacidad frigorífica / Capacité frigorifique / Cooling capacity kW	2,53 (2 - 2,98)	3,48 (3,01 - 4,2)
Capacidad calorífica / Capacité calorifique / Heating capacity kW	3,35 (2,61 - 4,01)	4,69 (3,84 - 5,76)
P. absorbida frío / P. absorbée froid / P. Input cooling W	9 (5 - 15)	28 (21 - 43)
P. absorbida calor / P. absorbée chaud / P. Input heating W	9 (5 - 14)	18 (11 - 33)
Caudal de agua / Débit d'eau / Rated water Flow m3/h	0,45 (0,35 - 0,53)	0,61 (0,54 - 0,75)
Perdida de carga frío / Chute de presión de l'évaporateur figorifique /Evaporator pressure drop cooling kPa	7 (5 - 10)	8,62 (7,4 - 12,32)
Perdida de carga calor / Chute de presión de l'évaporateur calorifique / Evaporator pressure drop heating kPa	6 (3,8 - 8,2)	6,5 (5,41 - 11,41)
Caudal de aire / Débit d'air / Airflow m3/h	322/429/535	494/611/781
Presión sonora int./ Pression acoustique int./ Sound pressure ind. db(A)	27/33/39	32/38/43
Conexiones hidráulicas / Raccordements hydrauliques / Hydraulic connections	Ø20(3/4")	

CONEXIONADO ELÉCTRICO / RACCORDEMENT ELÉCTRIQUE / ELECTRIC CONNECTIONS	
Tensión alimentación / Tension d'alimentation / Power Supply	220-240 V / 1 fase / 50 Hz
Cable alimentación / Câble d'alimentation / Power supply	(2+Tierra) x 2,5 mm

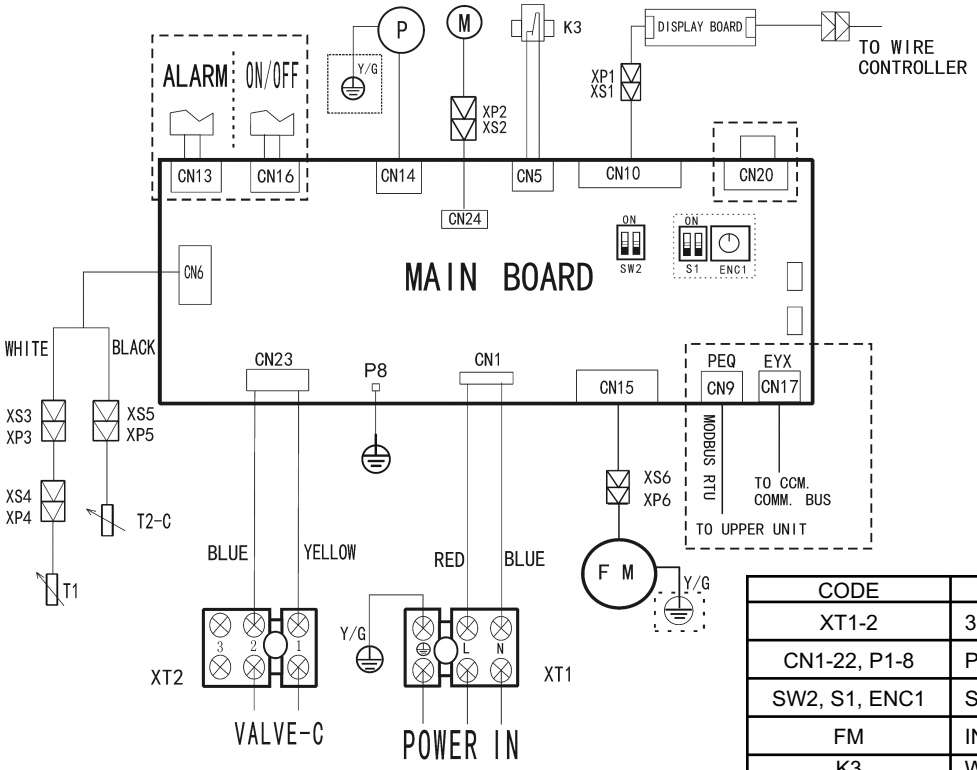

CODE	PART NAME
XT1-2	3-WAY TERMINAL
CN1-22, P1-8	P.C. BOARD SOCKETS
SW2, S1, ENC1	SWUTCH
FM	INDOOR FAN MOTOR
K3	WATER LEVEL SWITCH
M	SWING MOTOR
P	PUMP
T1	ROOM TEMPERATURE
T2-C	PIPE TEMPERATURE
XP1-6	CONNECTORS
XS1-6	CONNECTORS

DIMENSIONES Y PESO / DIMENSIONS ET POIDS / WEIGHT AND DIMENSIONS

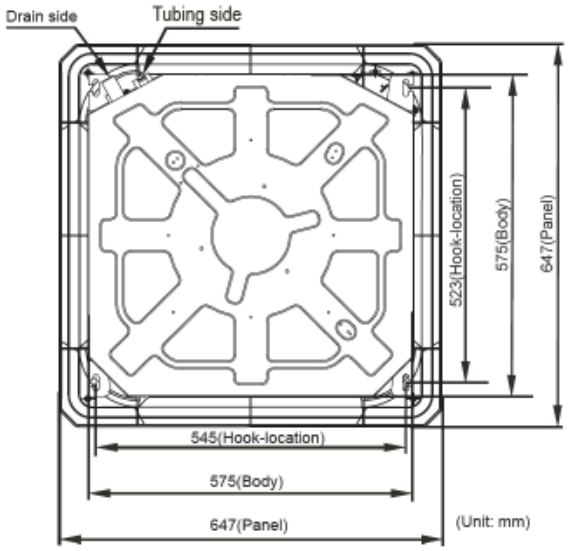

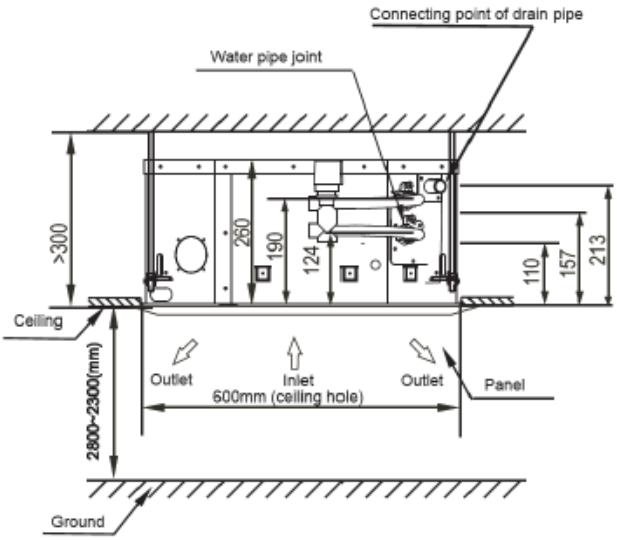

Modelo / Modèle / Model	MKD-V300	MKD-V500
Peso / Poids / Weight	16,5 kg	16,5 kg
Peso Panel / Poids Panel / Weight Panel	2,5 kg	2,5 kg

Midea

ES
FR
EN

FICHA DE PRODUCTO / FICHE PRODUIT / PRODUCT SHEET

FANCOILS

CASSETTE 600x600 DE 4 TUBOS / 4 TUBES / 4 PIPES

CARACTERÍSTICAS / CARACTÉRISTIQUES / FEATURES		
Modelo	MKD-V300F	MKD-V500F
Capacidad frigorífica / Capacité frigorifique / Cooling capacity kW	2,08 (1,65 - 2,4)	2,62 (2,3 - 3,05)
Capacidad calorífica / Capacité calorifique / Heating capacity kW	3,25 (2,55 - 3,85)	4,12 (3,5 - 4,9)
P. absorbida frío / P. absorbée froid / P. Input cooling W	9 (5 - 14)	17 (11 - 32)
P. absorbida calor / P. absorbée chaud / P. Input heating W	9 (5 - 15)	17 (10 - 32)
Caudal de agua frío / Débit d'eau frigorifique / Rated water Flow cooling m3/h	0,36 (0,29 - 0,42)	0,47 (0,40 - 0,54)
Caudal de agua calor / Débit d'eau calorifique / Rated water Flow heating m3/h	0,30 (0,24 - 0,36)	0,38 (0,33 - 0,46)
Perdida de carga frío / Chute de presión de l'évaporateur figorifique /Evaporator pressure drop cooling kPa	13,5 (9,3 - 17,4)	13,1 (10,3 - 16,8)
Perdida de carga calor / Chute de presión de l'évaporateur calorifique / Evaporator pressure drop heating kPa	21,7 (14,3 - 29,8)	25,9 (19 - 36,1)
Caudal de aire / Débit d'air / Airflow m3/h	321/429/536	462/572/731
Presión sonora int./ Pression acoustique int./ Sound pressure ind. db (A)	27/33/39	31/39/44
Conexiones hidráulicas frío / Raccordements hydrauliques refroidissement / Hydraulic connections cooling	Ø20(3/4")	
Conexiones hidráulicas calor / Raccordements hydrauliques chauffage / Hydraulic connections heating	Ø12.7(1/2")	

CONEXIONADO ELÉCTRICO / RACCORDEMENT ELÉCTRIQUE / ELECTRIC CONNECTIONS	
Tensión alimentación / Tension d'alimentation / Power Supply	220-240 V / 1 fase / 50 Hz
Cable alimentación / Câble d'alimentation / Power supply	(2+Tierra) x 2,5 mm

frigicoll

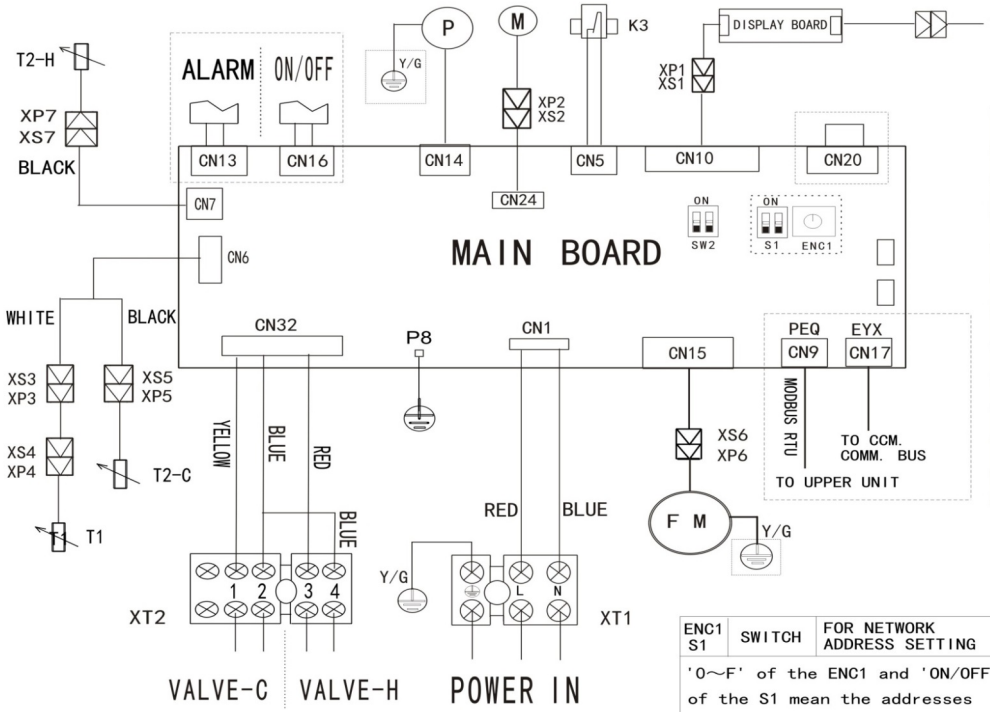

CODE	PART NAME
XT1-2	3-WAY TERMINAL
CN1-22, P1-8	P.C BOARD SOCKETS
SW2, S1, ENC1	SWITCH
F M	INDOOR FAN MOTOR
K3	WATER LEVEL SWITCH
M	SWING MOTOR
P	PUMP
T1	ROOM TEMPERATURE
T2-C, T2-H	PIPE TEMPERATURE
XP1-7	CONNECTORS
XS1-7	CONNECTORS

MODEL	DIP SW2
MKD-V300F	ON 1 2 SW2
MKD-V400F	ON 1 2 SW2
MKD-V500F	ON 1 2 SW2

DIMENSIONES Y PESO / DIMENSIONS ET POIDS / WEIGHT AND DIMENSIONS

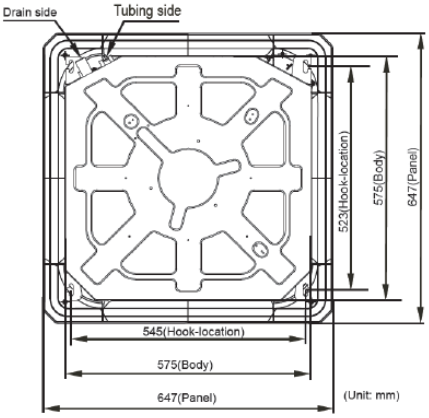

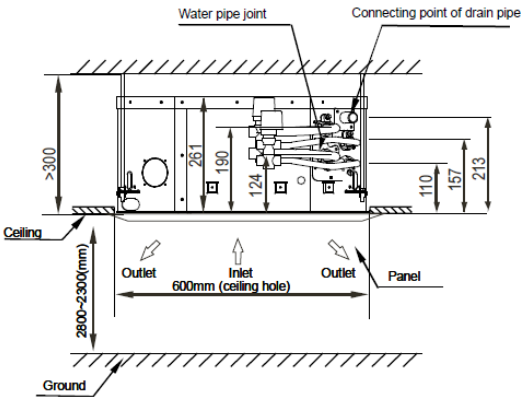

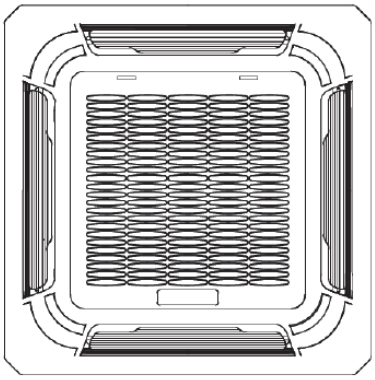
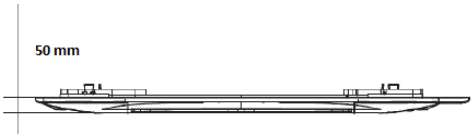
Modelo / Modèle / Model	MKD-V300F	MKD-V500F
Peso / Poids / Weight	16,7 kg	16,7 kg
Peso Panel / Poids Panel / Weight Panel	2,5 kg	2,5 kg