ES
FRANÇAIS
EN
LANGUES

Ensemble Haute Pression Soufflage Verticale

MIV6-280T1N1R

FICHE PRODUIT

WDC-86E/KD
Télécommande recommandée

Produit certifié par: CE

R-410A DC INVERTER DC INVERTER EXTERIOR DC INVERTER INTERIOR A

CARACTÉRISTIQUES

Modèle	MIV6-280T1N1R
Puissance frigorifique	28 kW
Consommation froid	10.680 W
Puissance calorifique	30,20 kW
Consommation chaud	8.830 W
Débit d'air (intérieur)	3.745/3.837/3.941/4.043/4.144/4.237/4.358 m^3/h
Pression sonore (intérieur)	50/52/53/54/55/56/57 dB(A)
Pression statique	250 Pa
Débit d'air (extérieur)	11.000 m^3/h
Pression sonore (extérieur)	58 dB(A)
Alimentation (intérieur)	220-240 V / 1 / 50 Hz
Alimentation (extérieur)	380-415 V / 3 / 50 Hz
Câble alimentation (intérieur)	(2+T)x4 mm^2
Câble alimentation (extérieur)	(4+T)x6 mm^2
Intensité max.	15 A
Bus interconnexion blindé	3x0,75 mm^2

SCHÉMA CONNEXION

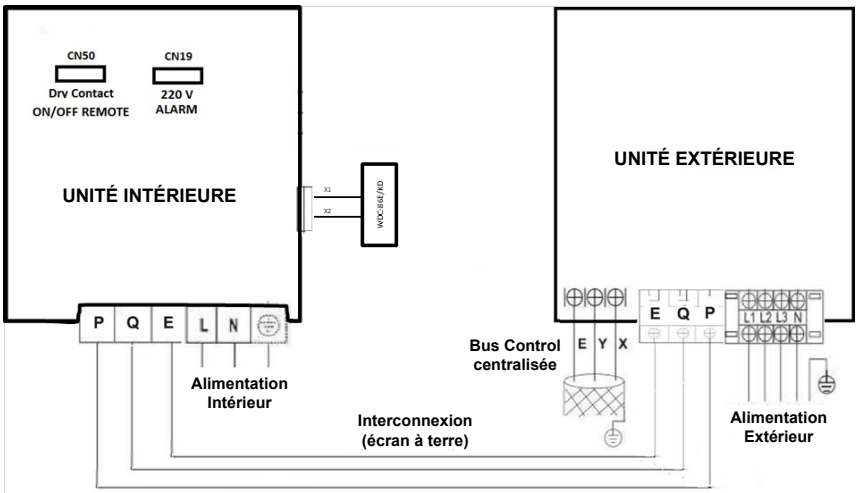

NOTES:
(1) Les données et spécifications présentes sur cette fiche peuvent varier sans préavis.
(2) Les images sur cette fiche sont indicatives et peuvent être différentes de la machine finale.

frigicoll

RACCORDEMENT FRIGORIFIQUE

Modèle	MIV6-280T1N1R
Tuyaux réfrigérants	Ø1/2” / Ø1”
Charge d’usine	11 kg
Tuyau sortie drain intérieur	Ø32
Longueur max. tuyau (A)	175 m
Hauteur max. (B)	90 m

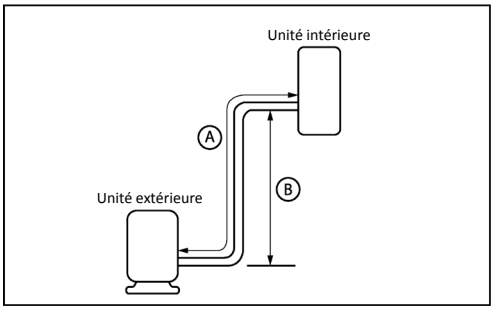

DIMENSIONS ET POIDS INTÉRIEURE

Modèle	MI2-280T1DN1
Largeur	1.440 mm
Hauteur	505 mm
Profondeur	925 mm
Poids	130 kg

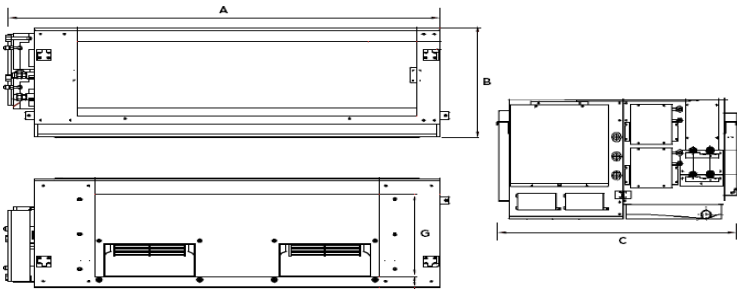

DIMENSIONS ET POIDS EXTÉRIEURE

Modèle	MV6-i280WV2GN1-E
Largeur	990 mm
Hauteur	1.635 mm
Profondeur	790 mm
Poids	227 kg

INSTALLATION

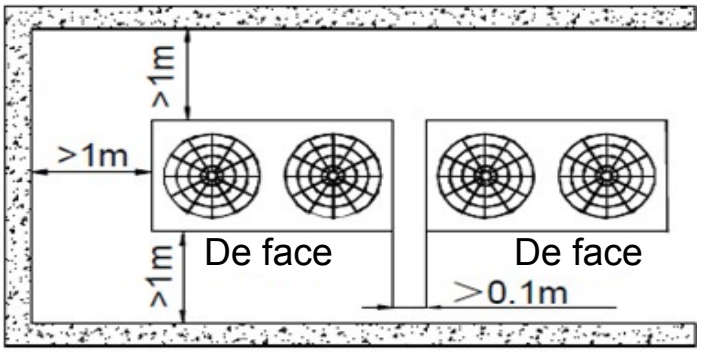

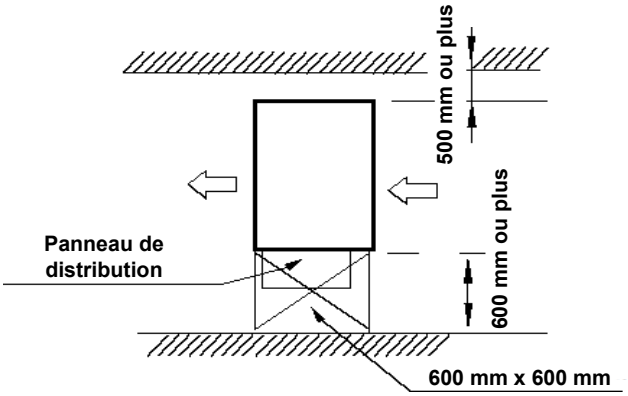

ES
FRANÇAIS
EN
LANGUES

Ensemble Haute Pression Soufflage Verticale

MIV6-400T1N1R

FICHE PRODUIT

WDC-86E/KD
Télécommande recommandée

Produit certifié par: CE

R-410A DC INVERTER DC INVERTER EXTERIOR DC INVERTER INTERIOR A

CARACTÉRISTIQUES

Modèle	MIV6-400T1N1R
Puissance frigorifique	40 kW
Consommation froid	15.370 W
Puissance calorifique	45 kW
Consommation chaud	13.630 W
Débit d'air (intérieur)	4.400/4.750/5.100/5.450/5.800/6.150/6.500 m^3/h
Pression sonore (intérieur)	49/51/53/54/55/56/57 dB(A)
Pression statique	300 Pa
Débit d'air (extérieur)	13.000 m^3/h
Pression sonore (extérieur)	62 dB(A)
Alimentation (intérieur)	220-240 V / 1 / 50 Hz
Alimentation (extérieur)	380-415 V / 3 / 50 Hz
Câble alimentation (intérieur)	(2+T)x4 mm^2
Câble alimentation (extérieur)	(4+T)x10 mm^2
Intensité max.	18 A
Bus interconnexion blindé	3x0,75 mm^2

SCHÉMA CONNEXION

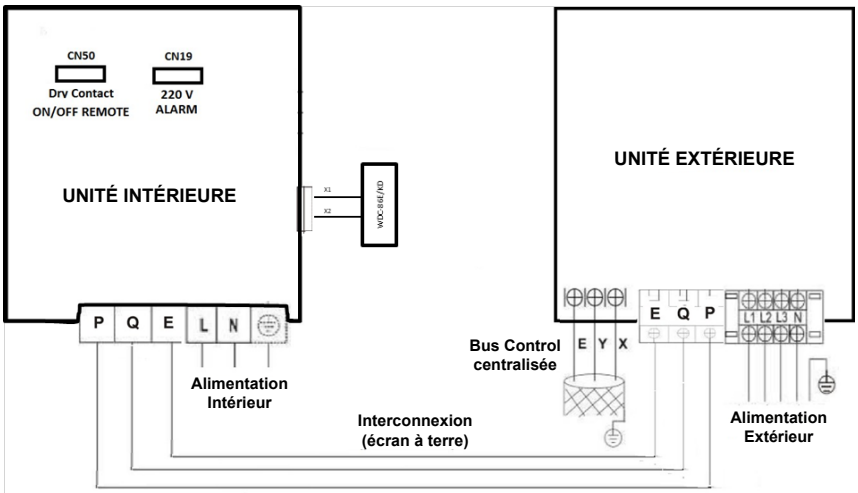

NOTES:
(1) Les données et spécifications présentes sur cette fiche peuvent varier sans préavis.
(2) Les images sur cette fiche sont indicatives et peuvent être différentes de la machine finale.

frigicoll

RACCORDEMENT FRIGORIFIQUE

Modèle	MIV6-400T1N1R
Tuyaux réfrigérants	Ø1/2” / Ø1 1/8””
Charge d’usine	13 kg
Tuyau sortie drain intérieur	Ø32
Longueur max. tuyau (A)	175 m
Hauteur max. (B)	90 m

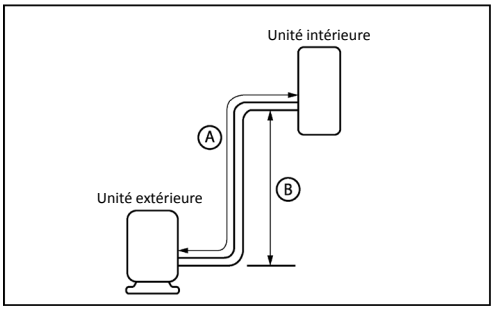

DIMENSIONS ET POIDS INTÉRIEURE

Modèle	MI2-400T1DN1
Largeur	2.010 mm
Hauteur	680 mm
Profondeur	905 mm
Poids	210 kg

DIMENSIONS ET POIDS EXTÉRIEURE

Modèle	MV6-i400WV2GN1-E
Largeur	1.340 mm
Hauteur	1.635 mm
Profondeur	850 mm
Poids	277 kg

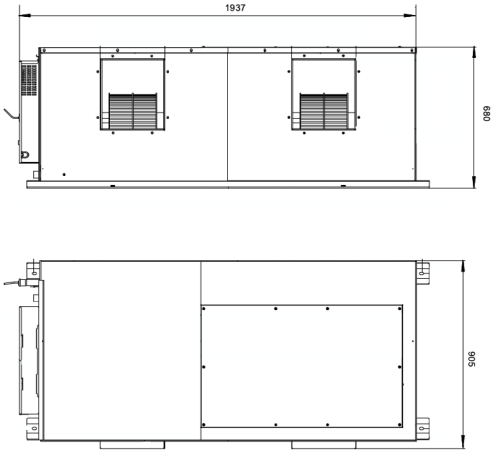

INSTALLATION

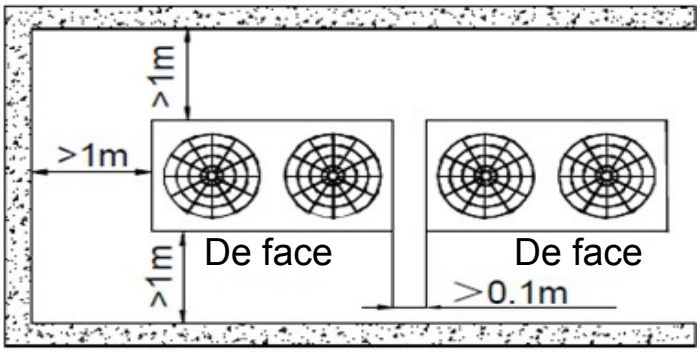

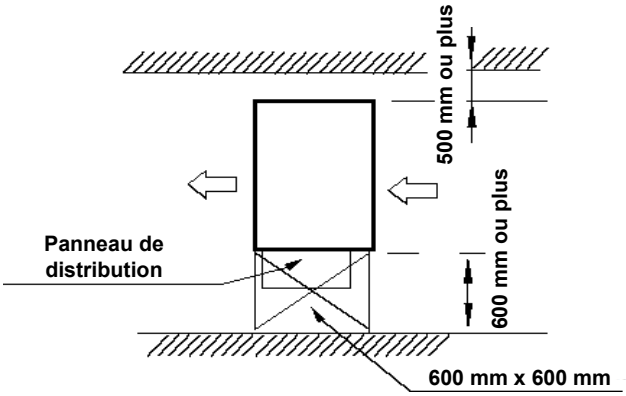

ES
FRANÇAIS
EN
LANGUES

Ensemble Haute Pression Soufflage Verticale

MIV6-450T1N1R

FICHE PRODUIT

WDC-86E/KD
Télécommande recommandée

Produit certifié par: CE

R-410A · DC INVERTER · DC INVERTER EXTERIOR · DC INVERTER INTERIOR · A

CARACTÉRISTIQUES

Modèle	MIV6-450T1N1R
Puissance frigorifique	45 kW
Consommation froid	20.960 W
Puissance calorifique	50 kW
Consommation chaud	16.580 W
Débit d'air (intérieur)	4.400/4.750/5.100/5.450/5.800/6.150/6.500 m^3/h
Pression sonore (intérieur)	49/51/53/54/55/56/57 dB(A)
Pression statique	300 Pa
Débit d'air (extérieur)	13.000 m^3/h
Pression sonore (extérieur)	65 dB(A)
Alimentation (intérieur)	220-240 V / 1 / 50 Hz
Alimentation (extérieur)	380-415 V / 3 / 50 Hz
Câble alimentation (intérieur)	(2+T)x4 mm^2
Câble alimentation (extérieur)	(4+T)x10 mm^2
Intensité max.	21 A
Bus interconnexion blindé	3x0,75 mm^2

SCHÉMA CONNEXION

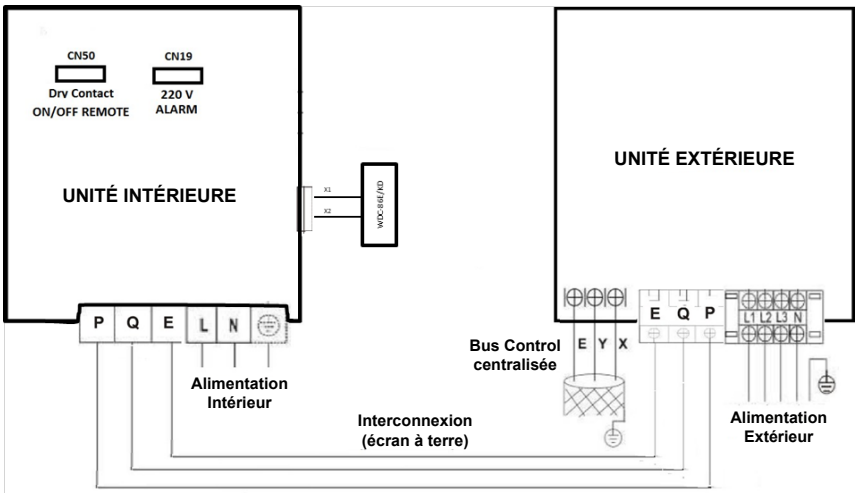

NOTES:
(1) Les données et spécifications présentes sur cette fiche peuvent varier sans préavis.
(2) Les images sur cette fiche sont indicatives et peuvent être différentes de la machine finale.

frigicoll

RACCORDEMENT FRIGORIFIQUE

Modèle	MIV6-450T1N1R
Tuyaux réfrigérants	Ø1/2” / Ø1 1/8””
Charge d’usine	13 kg
Tuyau sortie drain intérieur	Ø32
Longueur max. tuyau (A)	175 m
Hauteur max. (B)	90 m

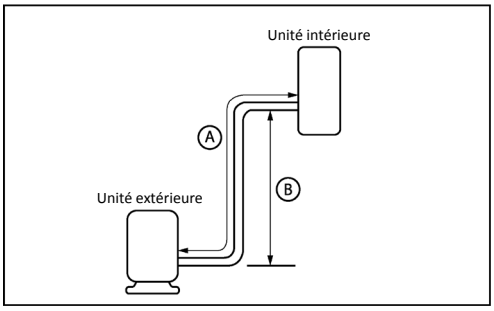

DIMENSIONS ET POIDS INTÉRIEURE

Modèle	MI2-450T1DN1
Largeur	2.010 mm
Hauteur	680 mm
Profondeur	905 mm
Poids	210 kg

DIMENSIONS ET POIDS EXTÉRIEURE

Modèle	MV6-i450WV2GN1-E
Largeur	1.340 mm
Hauteur	1.635 mm
Profondeur	850 mm
Poids	277 kg

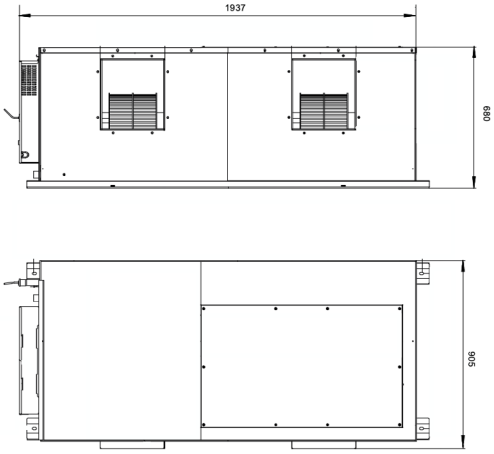

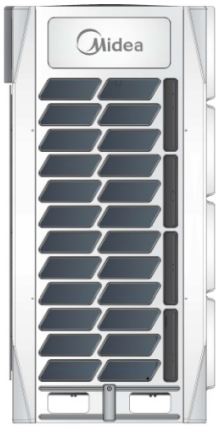

INSTALLATION

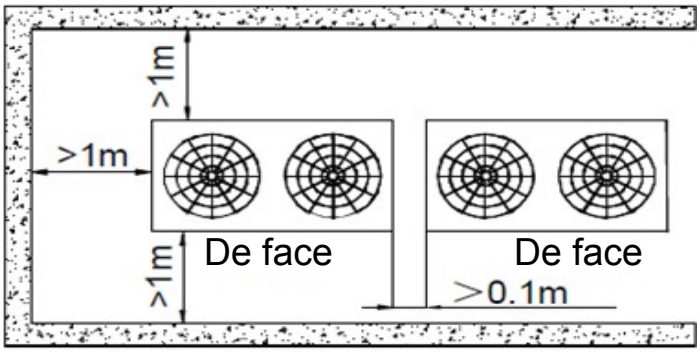

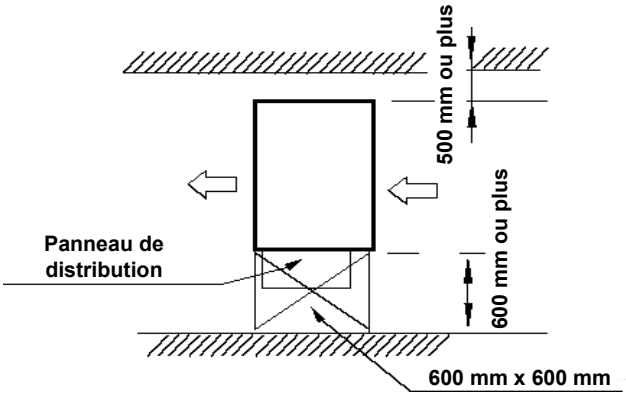

ES
FRANÇAIS
EN
LANGUES

Ensemble Haute Pression Soufflage Verticale

MIV6-560T1N1R

FICHE PRODUIT

WDC-86E/KD
Télécommande recommandée

Produit certifié par: CE

R-410A · DC INVERTER · DC INVERTER EXTERIOR · DC INVERTER INTERIOR · A

CARACTÉRISTIQUES

Modèle	MIV6-560T1N1R
Puissance frigorifique	56 kW
Consommation froid	34.220 W
Puissance calorifique	63 kW
Consommation chaud	19.210 W
Débit d'air (intérieur)	5.000/5.400/5.800/6.200/6.600/7.000/7.400 m^3/h
Pression sonore (intérieur)	51/53/55/56/57/58/59 dB(A)
Pression statique	300 Pa
Débit d'air (extérieur)	17.000 m^3/h
Pression sonore (extérieur)	66 dB(A)
Alimentation (intérieur)	220-240 V / 1 / 50 Hz
Alimentation (extérieur)	380-415 V / 3 / 50 Hz
Câble alimentation (intérieur)	(2+T)x4 mm^2
Câble alimentation (extérieur)	(4+T)x16 mm^2
Intensité max.	40 A
Bus interconnexion blindé	3x0,75 mm^2

SCHÉMA CONNEXION

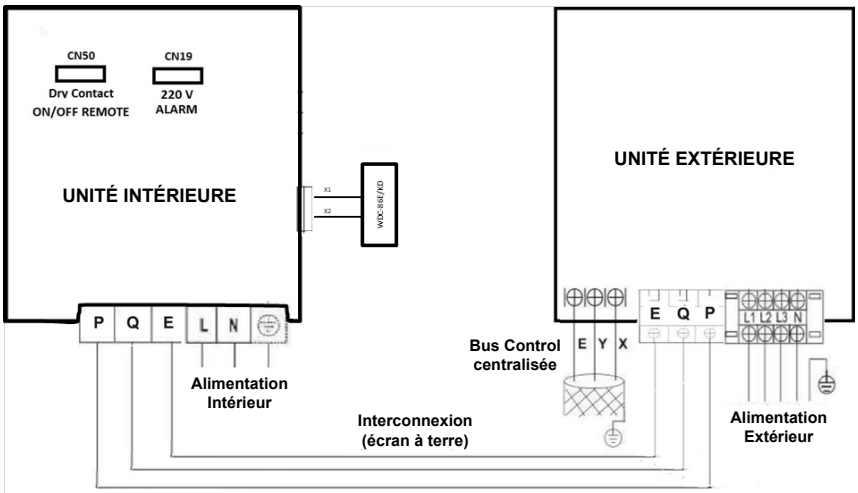

NOTES:
(1) Les données et spécifications présentes sur cette fiche peuvent varier sans préavis.
(2) Les images sur cette fiche sont indicatives et peuvent être différentes de la machine finale.

frigicoll

RACCORDEMENT FRIGORIFIQUE

Modèle	MIV6-560T1N1R
Tuyaux réfrigérants	Ø5/8” / Ø1 1/8””
Charge d’usine	17 kg
Tuyau sortie drain intérieur	Ø32
Longueur max. tuyau (A)	175 m
Hauteur max. (B)	90 m

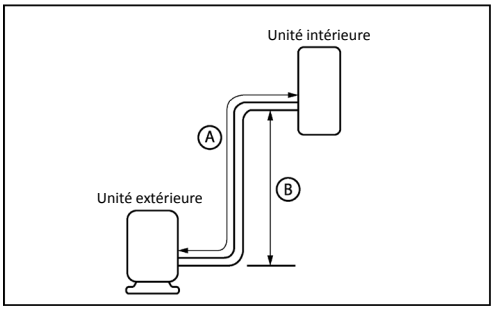

DIMENSIONS ET POIDS INTÉRIEURE

Modèle	MI2-560T1DN1
Largeur	2.010 mm
Hauteur	680 mm
Profondeur	905 mm
Poids	218 kg

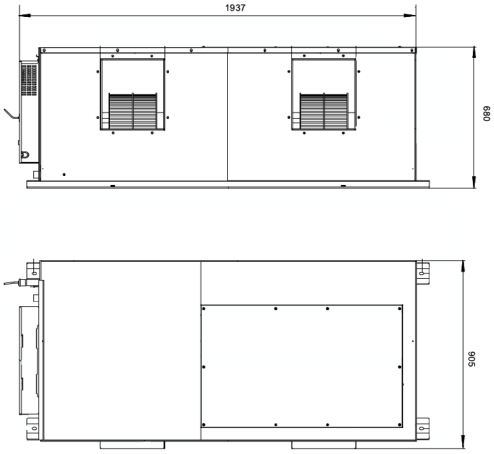

DIMENSIONS ET POIDS EXTÉRIEURE

Modèle	MV6-i560WV2GN1-E
Largeur	1.340 mm
Hauteur	1.635 mm
Profondeur	825 mm
Poids	348 kg

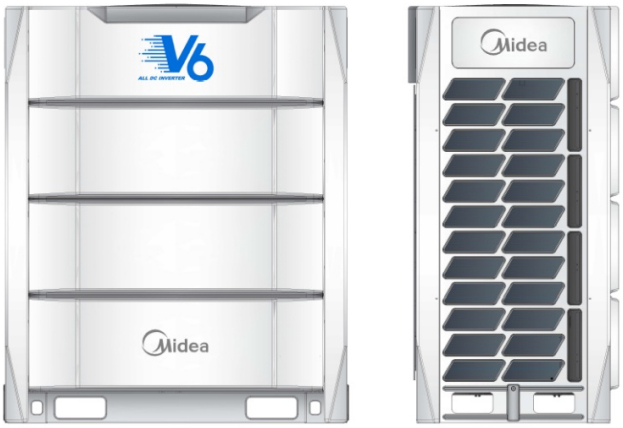
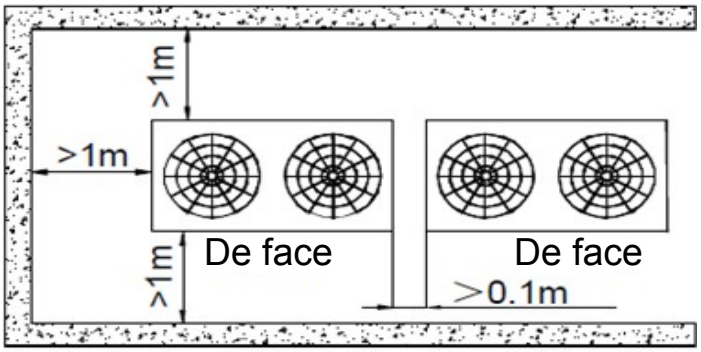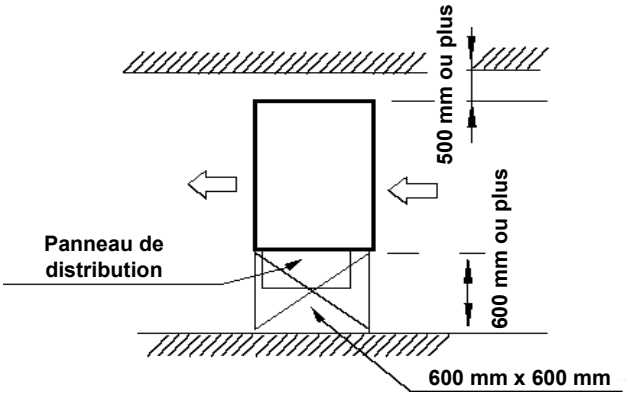
INSTALLATION