FR

Gainables A6

FICHE PRODUIT

KJR-120X/TFBG-E
Télécommande recommandé

Produit certifié par:

CARACTÉRISTIQUES

Modèle	MTIU-35(12)N1Q
Capacité frigorifique	3,52 kW
Consommation froid	1.240 W
Capacité calorifique	3,81 kW
Consommation chaleur	1.200 W
Classification ErP froid/chaleur	A+ / A+
Débit d'air (intérieur)	350/500/660 m^3/h
Pression statique max.	60 Pa
Pression sonore (intérieur)	29,80/33,50/36 dB(A)
Débit d'air (extérieur)	2.000 m^3/h
Pression sonore (extérieur)	57 dB(A)
Alimentation	220-240 V / 1 / 50 Hz
Intensité max.	9 A
Câblage alimentation (intérieur)	Avec la communication
Câblage alimentation (extérieur)	(2+T)x2,50 mm^2
Câblage communication	(4+T)x2,50 mm^2
Bus interconnexion blindé	(4+T)x2,50 mm^2

SCHÉMA CONNEXION

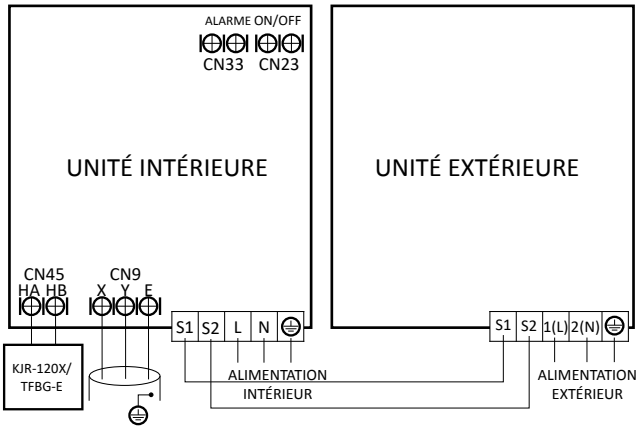

NOTES:
(1) Les données et spécifications présentes sur cette fiche peuvent varier sans préavis.
(2) Les images sur cette fiche sont indicatives et peuvent être différentes de la machine finale.

RACCORDEMENT FRIGORIFIQUE

Modèle	MTIU-35(12)N1Q
Tuyaux réfrigérants	Ø1/4" / Ø3/8"
Charge réfrigérant / Charge supplémentaire	1,38 kg / 0,015 kg
Tuyau sortie drain intérieur	Ø25 mm
Longueur max. tuyau (A)	25 m
Hauteur max. (B)	10 m

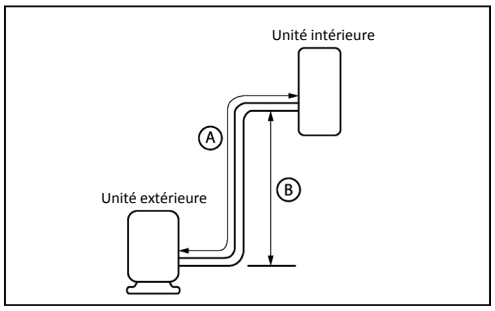

DIMENSIONS ET POIDS INTÉRIEURE

Modèle	MTIU-12HWFNX-QRD0W(V1)
A	700 mm
B	200 mm
C	405 mm
Poids	18 kg

DIMENSIONS ET POIDS EXTÉRIEURE

Modèle	MOB30U-12HFN1-QRD0W-[X]
W	800 mm
H	554 mm
D	333 mm
Poids	34,50 kg

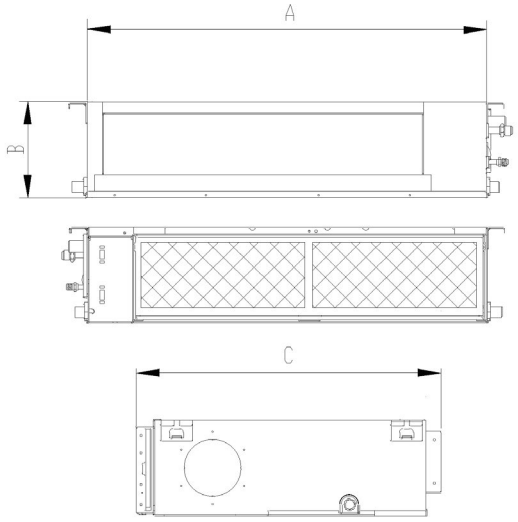

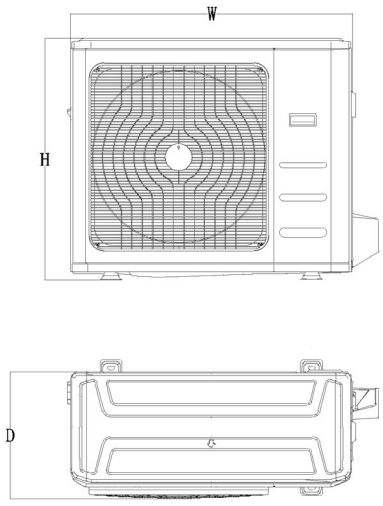

INSTALLATION

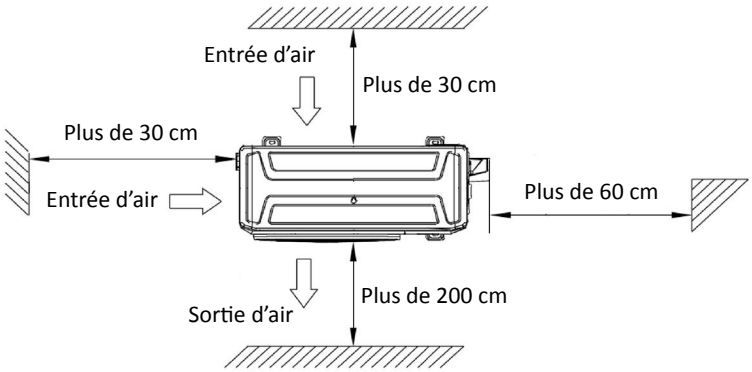

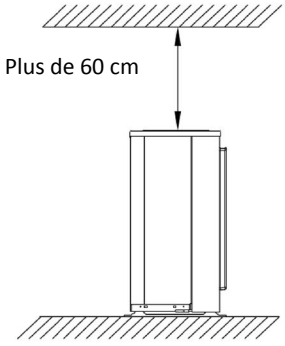

FR

Gainables A6

FICHE PRODUIT

KJR-120X/TFBG-E
Télécommande recommandé

Produit certifié par:

CARACTÉRISTIQUES

Modèle	MTIU-52(18)N1Q
Capacité frigorifique	5,28 kW
Consommation froid	1.643 W
Capacité calorifique	5,57 kW
Consommation chaleur	1542 W
Classification ErP froid/chaleur	A++ / A+
Débit d'air (intérieur)	420/670/870 m^3/h
Pression statique max.	100 Pa
Pression sonore (intérieur)	26/29,80/35 dB(A)
Débit d'air (extérieur)	2.100 m^3/h
Pression sonore (extérieur)	56,50 dB(A)
Alimentation	220-240 V / 1 / 50 Hz
Intensité max.	11 A
Câblage alimentation (intérieur)	Avec la communication
Câblage alimentation (extérieur)	(2+T)x2,50 mm^2
Câblage communication	(3+T)x2,50 mm^2
Bus interconnexion blindé	(4+T)x2,50 mm^2

SCHÉMA CONNEXION

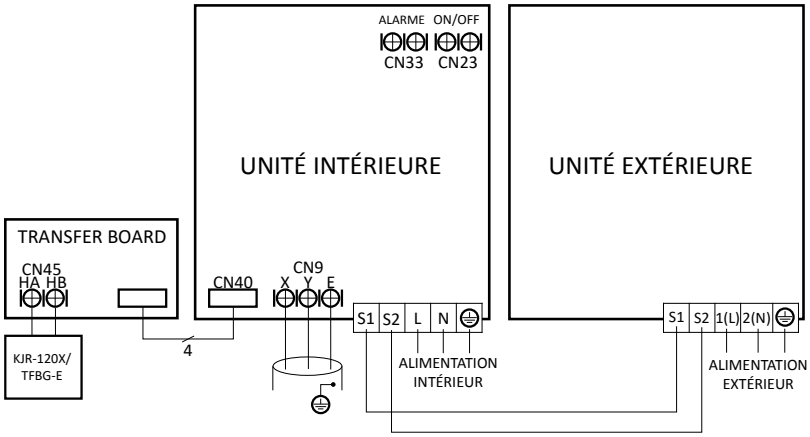

NOTES:
(1) Les données et spécifications présentes sur cette fiche peuvent varier sans préavis.
(2) Les images sur cette fiche sont indicatives et peuvent être différentes de la machine finale.

RACCORDEMENT FRIGORIFIQUE

Modèle	MTIU-52(18)N1Q
Tuyaux réfrigérants	Ø1/4” / Ø1/2”
Charge réfrigérant / Charge supplémentaire	1,78 kg / 0,015 kg
Tuyau sortie drain intérieur	Ø30 mm
Longueur max. tuyau (A)	30 m
Hauteur max. (B)	20 m

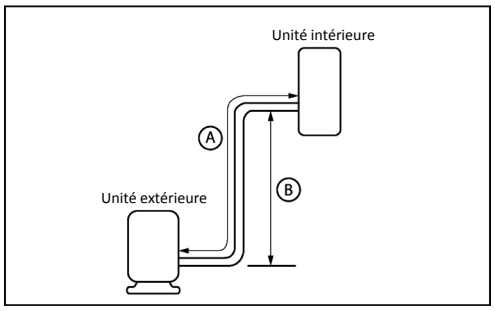

DIMENSIONS ET POIDS INTÉRIEURE

Modèle	MTIU-18HWFNX-QRD0W(V1)
A	880 mm
B	210 mm
C	674 mm
Poids	24,30 kg

DIMENSIONS ET POIDS EXTÉRIEURE

Modèle	MOB30U-12HFN1-QRD0W-[X]
W	800 mm
H	554 mm
D	333 mm
Poids	35,50 kg

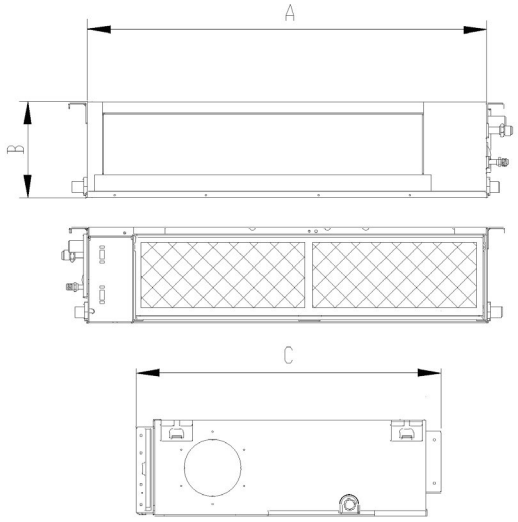

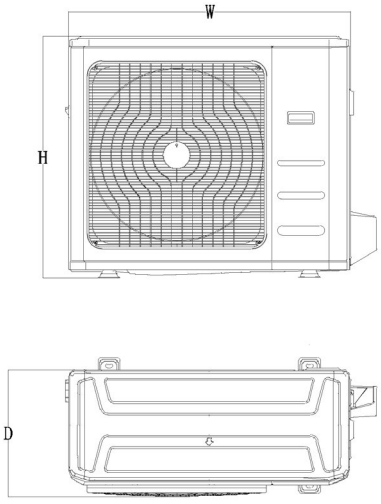

INSTALLATION

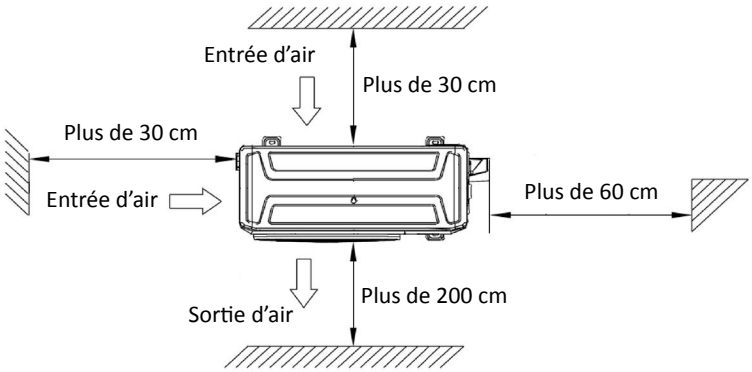

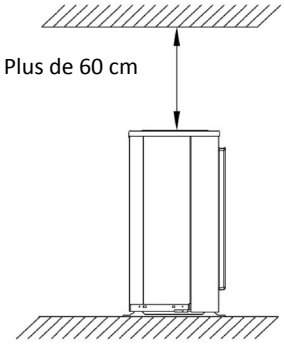

FR

Gainables A6

FICHE PRODUIT

KJR-120X/TFBG-E
Télécommande recommandé

Produit certifié par:

CARACTÉRISTIQUES

Modèle	MTI-71(24)N1Q
Capacité frigorifique	7,03 kW
Consommation froid	2.170 W
Capacité calorifique	7,62 kW
Consommation chaleur	2.050 W
Classification ErP froid/chaleur	A++ / A+
Débit d'air (intérieur)	610/930/1.200 m³/h
Pression statique max.	160 Pa
Pression sonore (intérieur)	25,50/29,10/32,80 dB(A)
Débit d'air (extérieur)	2.700 m³/h
Pression sonore (extérieur)	60,50 dB(A)
Alimentation	220-240 V / 1 / 50 Hz
Intensité max.	14 A
Câblage alimentation (intérieur)	(2+T)x2,50 mm²
Câblage alimentation (extérieur)	(2+T)x2,50 mm²
Câblage communication	2x1,50 mm²
Bus interconnexion blindé	2x1,50 mm²

SCHÉMA CONNEXION

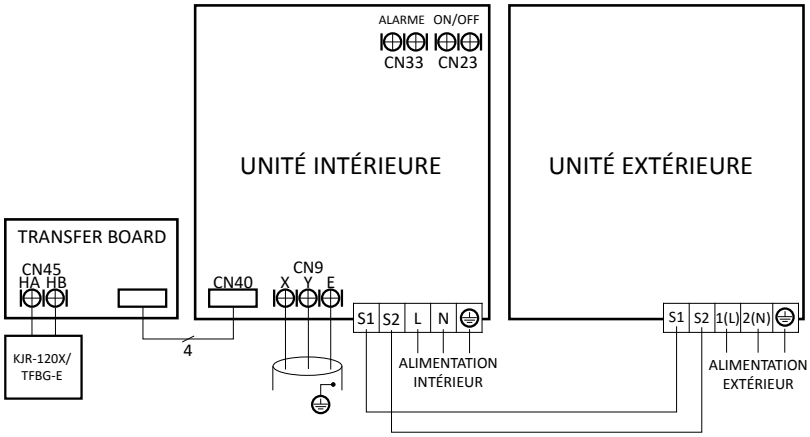

NOTES:
(1) Les données et spécifications présentes sur cette fiche peuvent varier sans préavis.
(2) Les images sur cette fiche sont indicatives et peuvent être différentes de la machine finale.

RACCORDEMENT FRIGORIFIQUE

Modèle	MTI-71(24)N1Q
Tuyaux réfrigérants	Ø3/8” / Ø5/8”
Charge réfrigérant / Charge supplémentaire	1,95 kg / 0,030 kg
Tuyau sortie drain intérieur	Ø25 mm
Longueur max. tuyau (A)	50 m
Hauteur max. (B)	25 m

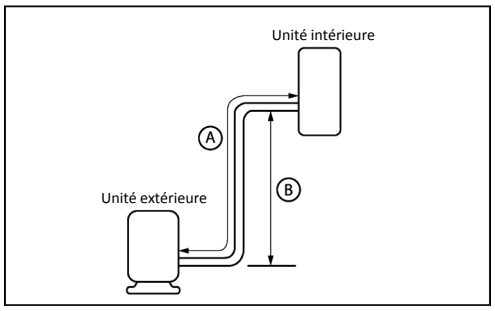

DIMENSIONS ET POIDS INTÉRIEURE

Modèle	MTI-24HWFNX-QRD0(V1)
A	1.100 mm
B	249 mm
C	774 mm
Poids	31,50 kg

DIMENSIONS ET POIDS EXTÉRIEURE

Modèle	MOCA30U-24HFN1-QRD0
W	845 mm
H	702 mm
D	363 mm
Poids	49 kg

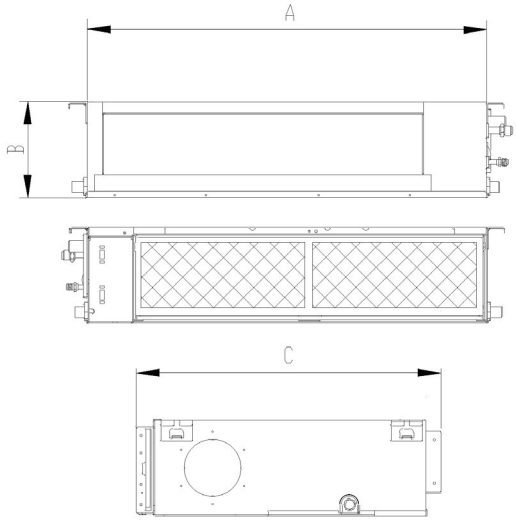

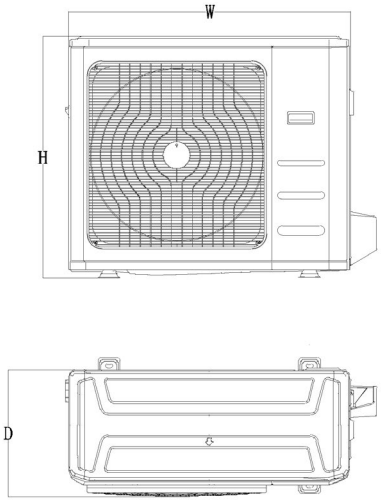

INSTALLATION

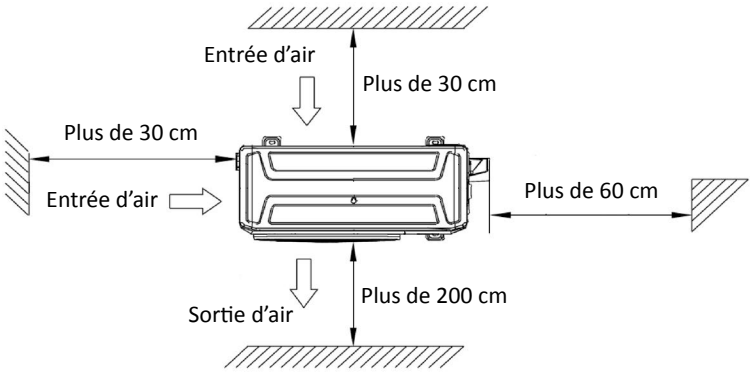

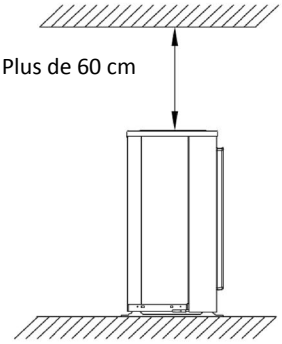

FR

Gainables A6

FICHE PRODUIT

KJR-120X/TFBG-E
Télécommande recommandé

Produit certifié par:

CARACTÉRISTIQUES

Modèle	MTI-90(30)N1Q
Capacité frigorifique	8,79 kW
Consommation froid	2.836 W
Capacité calorifique	9,38 kW
Consommation chaleur	2.287 W
Classification ErP froid/chaleur	A++ / A+
Débit d'air (intérieur)	1.560/1.780/2.060 m^3/h
Pression statique max.	160 Pa
Pression sonore (intérieur)	34,30/36,70/39,20 dB(A)
Débit d'air (extérieur)	4.300 m^3/h
Pression sonore (extérieur)	59,50 dB(A)
Alimentation	220-240 V / 1 / 50 Hz
Intensité max.	19 A
Câblage alimentation (intérieur)	(2+T)x2,50 mm^2
Câblage alimentation (extérieur)	(2+T)x4 mm^2
Câblage communication	2x1,50 mm^2
Bus interconnexion blindé	2x1,50 mm^2

SCHÉMA CONNEXION

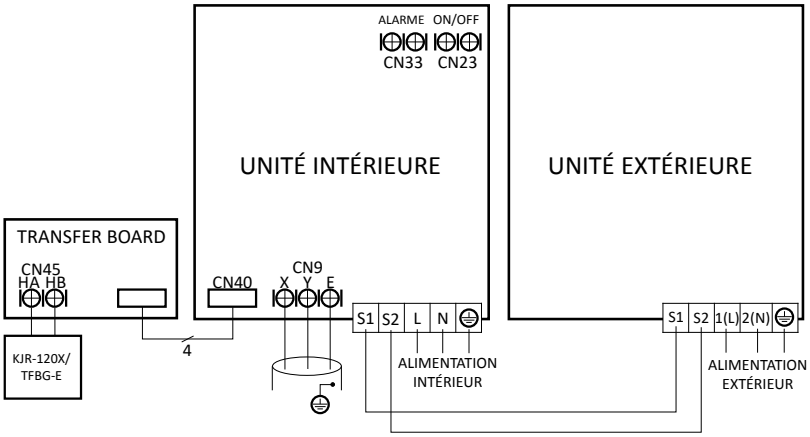

NOTES:
(1) Les données et spécifications présentes sur cette fiche peuvent varier sans préavis.
(2) Les images sur cette fiche sont indicatives et peuvent être différentes de la machine finale.

RACCORDEMENT FRIGORIFIQUE

Modèle	MTI-90(30)N1Q
Tuyaux réfrigérants	Ø3/8” / Ø5/8”
Charge réfrigérant / Charge supplémentaire	2,80 kg / 0,030 kg
Tuyau sortie drain intérieur	Ø25 mm
Longueur max. tuyau (A)	50 m
Hauteur max. (B)	25 m

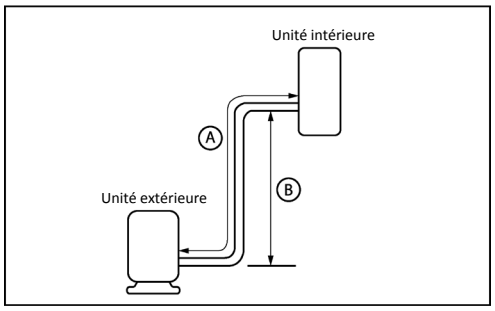

DIMENSIONS ET POIDS INTÉRIEURE

Modèle	MTI-30HWFNX-QRD0(V1)
A	1.360 mm
B	249 mm
C	774 mm
Poids	40,60 kg

DIMENSIONS ET POIDS EXTÉRIEURE

Modèle	MOD30U-30HFN1-QRD0
W	946 mm
H	810 mm
D	410 mm
Poids	62,90 kg

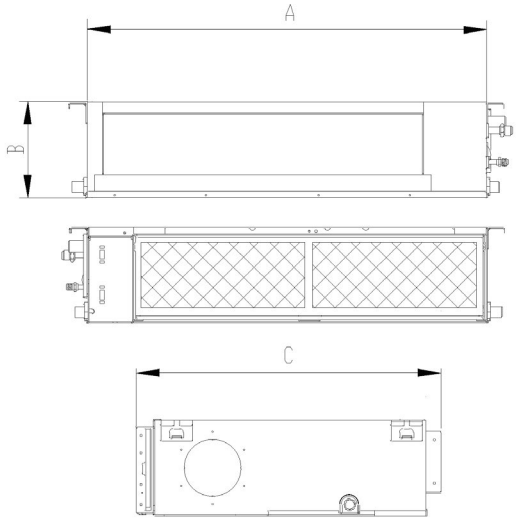

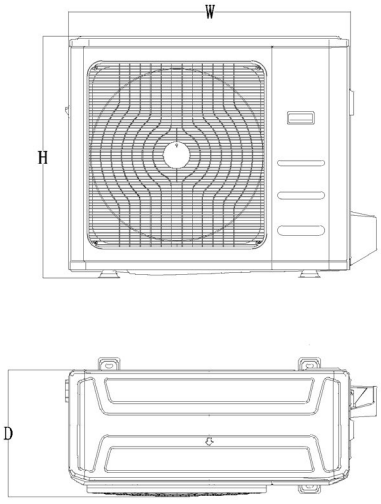

INSTALLATION

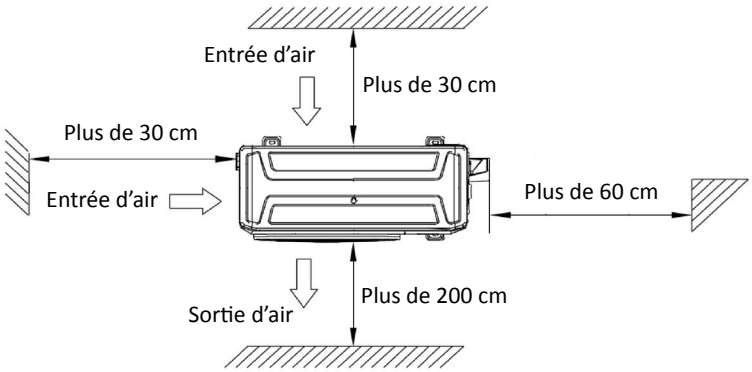

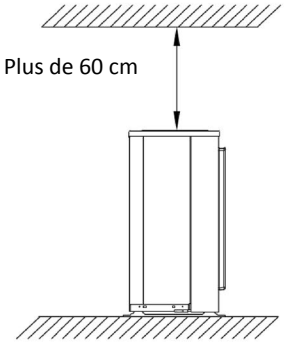

FR

Gainables A6

FICHE PRODUIT

KJR-120X/TFBG-E
Télécommande recommandé

Produit certifié par: CE EUROVENT CERTIFIED PERFORMANCE www.eurovent-certification.com

AIRZONE R-410A

CARACTÉRISTIQUES

Modèle	MTI-105(36)N1Q
Capacité frigorifique	10,55 kW
Consommation froid	4.058 W
Capacité calorifique	11,14 kW
Consommation chaleur	3.088 W
Classification ErP froid/chaleur	A++ / A+
Débit d'air (intérieur)	1.560/1.780/2.060 m^3/h
Pression statique max.	160 Pa
Pression sonore (intérieur)	35,40/37,70/40,30 dB(A)
Débit d'air (extérieur)	4.300 m^3/h
Pression sonore (extérieur)	61 dB(A)
Alimentation	220-240 V / 1 / 50 Hz
Intensité max.	21 A
Câblage alimentation (intérieur)	(2+T)x2,50 mm^2
Câblage alimentation (extérieur)	(2+T)x4 mm^2
Câblage communication	2x1,50 mm^2
Bus interconnexion blindé	2x1,50 mm^2

SCHÉMA CONNEXION

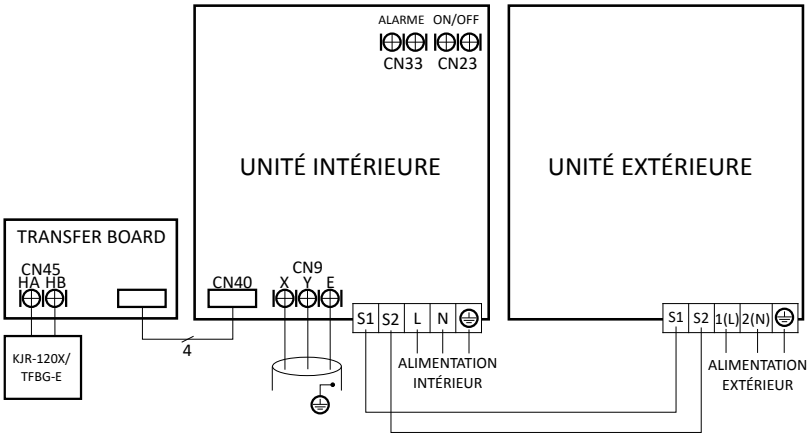

NOTES:
(1) Les données et spécifications présentes sur cette fiche peuvent varier sans préavis.
(2) Les images sur cette fiche sont indicatives et peuvent être différentes de la machine finale.

Frigicoll

RACCORDEMENT FRIGORIFIQUE

Modèle	MTI-105(36)N1Q
Tuyaux réfrigérants	Ø3/8” / Ø5/8”
Charge réfrigérant / Charge supplémentaire	3,20 kg / 0,030 kg
Tuyau sortie drain intérieur	Ø25 mm
Longueur max. tuyau (A)	65 m
Hauteur max. (B)	30 m

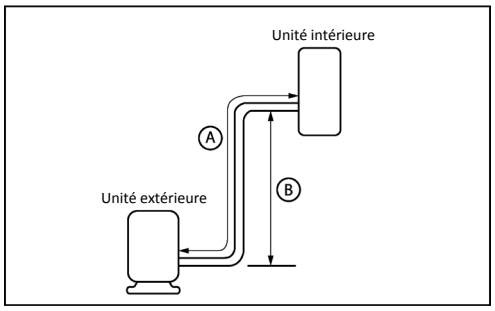

DIMENSIONS ET POIDS INTÉRIEURE

Modèle	MTI-36HWFNX-QRD0(V1)
A	1.360 mm
B	249 mm
C	774 mm
Poids	40,50 kg

DIMENSIONS ET POIDS EXTÉRIEURE

Modèle	MOD30U-36HFN1-QRD0
W	946 mm
H	810 mm
D	410 mm
Poids	67,20 kg

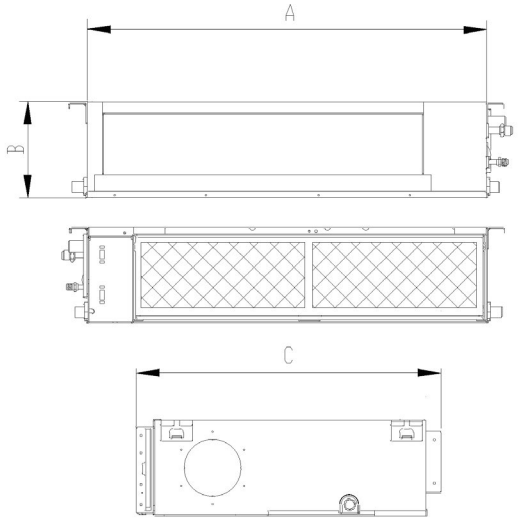

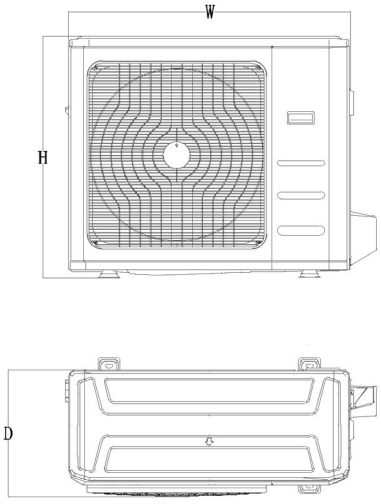

INSTALLATION

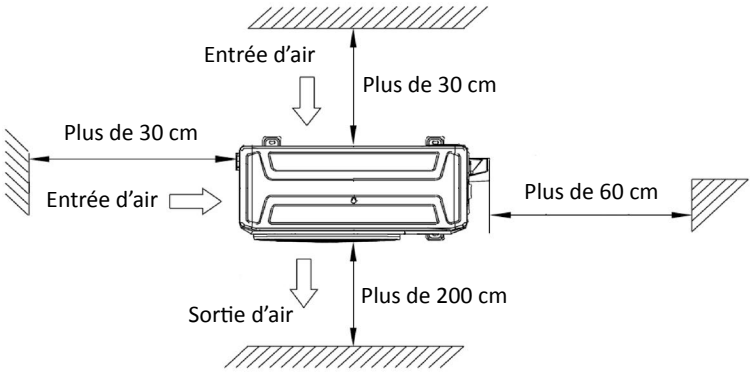

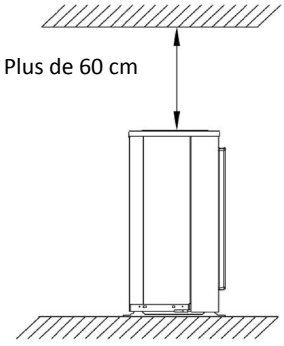

FR

Gainables A6

FICHE PRODUIT

KJR-120X/TFBG-E
Télécommande recommandé

Produit certifié par: CE EUROVENT CERTIFIED PERFORMANCE www.eurovent-certification.com

AIRZONE R-410A

CARACTÉRISTIQUES

Modèle	MTI-105(36)N1R
Capacité frigorifique	10,55 kW
Consommation froid	4.058 W
Capacité calorifique	11,14 kW
Consommation chaleur	3.085 W
Classification ErP froid/chaleur	A++ / A+
Débit d'air (intérieur)	1.560/1.780/2.060 m^3/h
Pression statique max.	160 Pa
Pression sonore (intérieur)	35,40/37,70/40,30 dB(A)
Débit d'air (extérieur)	4.300 m^3/h
Pression sonore (extérieur)	62 dB(A)
Alimentation	380-400 V / 3 / 50 Hz
Intensité max.	10 A
Câblage alimentation (intérieur)	(2+T)x2,50 mm^2
Câblage alimentation (extérieur)	(4+T)x2,50 mm^2
Câblage communication	2x1,50 mm^2
Bus interconnexion blindé	2x1,50 mm^2

SCHÉMA CONNEXION

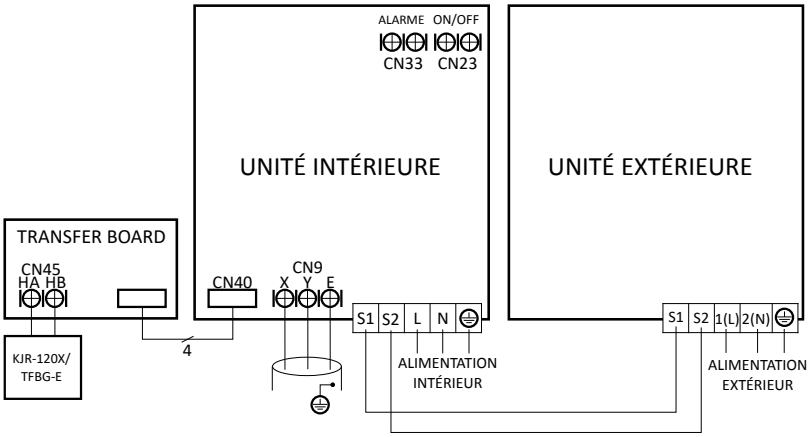

NOTES:
(1) Les données et spécifications présentes sur cette fiche peuvent varier sans préavis.
(2) Les images sur cette fiche sont indicatives et peuvent être différentes de la machine finale.

frigicoll

RACCORDEMENT FRIGORIFIQUE

Modèle	MTI-105(36)N1R
Tuyaux réfrigérants	Ø3/8” / Ø5/8”
Charge réfrigérant / Charge supplémentaire	3,20 kg / 0,030 kg
Tuyau sortie drain intérieur	Ø25 mm
Longueur max. tuyau (A)	65 m
Hauteur max. (B)	30 m

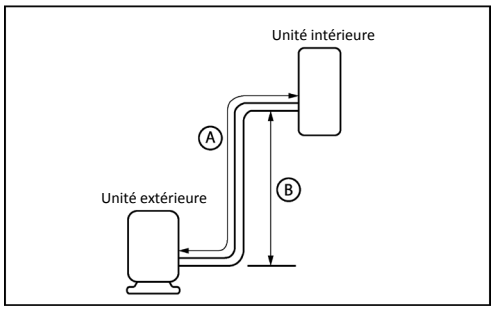

DIMENSIONS ET POIDS INTÉRIEURE

Modèle	MTI-36HWFNX-QRD0(V1)
A	1.360 mm
B	249 mm
C	774 mm
Poids	40,50 kg

DIMENSIONS ET POIDS EXTÉRIEURE

Modèle	MOD30U-36HFN1-RRD0
W	946 mm
H	810 mm
D	410 mm
Poids	78,90 kg

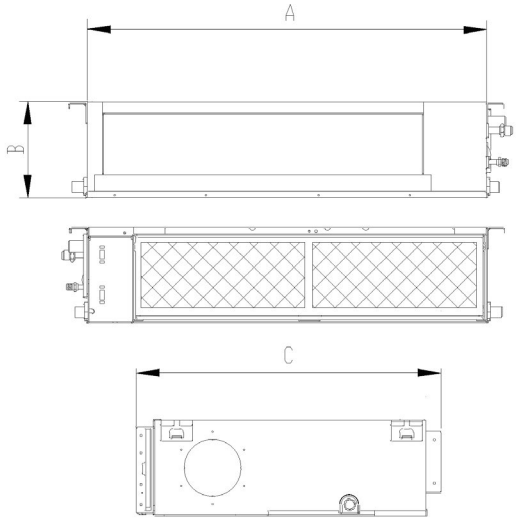

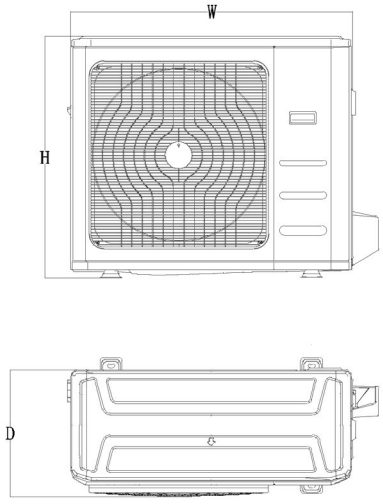

INSTALLATION

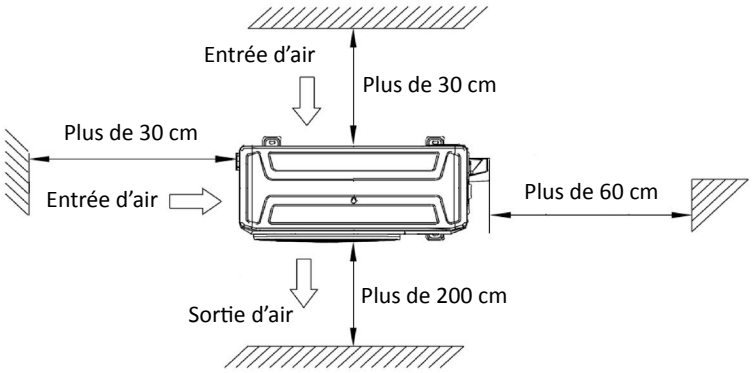

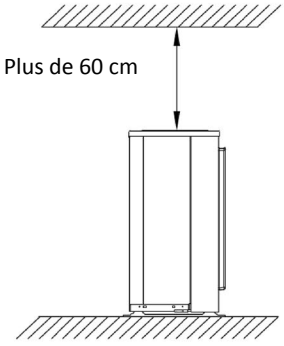

FR

Gainables A6

FICHE PRODUIT

KJR-120X/TFBG-E
Télécommande recommandé

Produit certifié par: CE EUROVENT CERTIFIED PERFORMANCE www.eurovent-certification.com

AIRZONE R-410A

CARACTÉRISTIQUES

Modèle	MTI-140(48)N1Q
Capacité frigorifique	14,07 kW
Consommation froid	5.030 W
Capacité calorifique	16,12 kW
Consommation chaleur	4.345 W
Classification ErP froid/chaleur	A+ / A+
Débit d'air (intérieur)	2.120/2.350/2.600 m^3/h
Pression statique max.	160 Pa
Pression sonore (intérieur)	35,40/38,30/41,80 dB(A)
Débit d'air (extérieur)	6.800 m^3/h
Pression sonore (extérieur)	65 dB(A)
Alimentation	220-240 V / 1 / 50 Hz
Intensité max.	26 A
Câblage alimentation (intérieur)	(2+T)x2,50 mm^2
Câblage alimentation (extérieur)	(2+T)x6 mm^2
Câblage communication	2x1,50 mm^2
Bus interconnexion blindé	2x1,50 mm^2

SCHÉMA CONNEXION

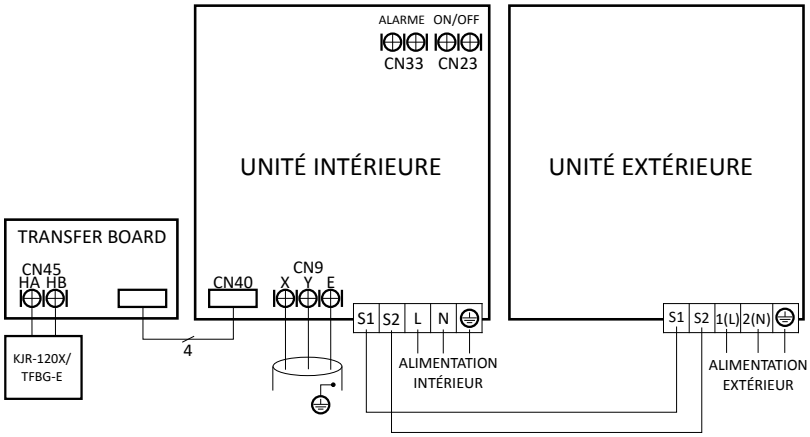

NOTES:
(1) Les données et spécifications présentes sur cette fiche peuvent varier sans préavis.
(2) Les images sur cette fiche sont indicatives et peuvent être différentes de la machine finale.

frigicoll

RACCORDEMENT FRIGORIFIQUE

Modèle	MTI-140(48)N1Q
Tuyaux réfrigérants	Ø3/8” / Ø5/8”
Charge réfrigérant / Charge supplémentaire	4 kg / 0,030 kg
Tuyau sortie drain intérieur	Ø25 mm
Longueur max. tuyau (A)	65 m
Hauteur max. (B)	30 m

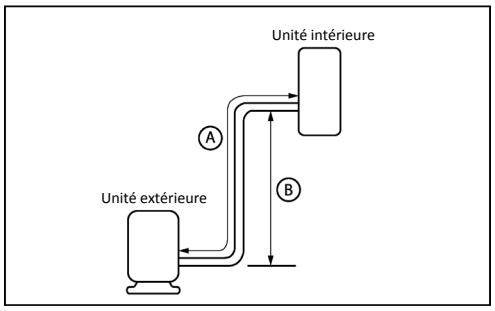

DIMENSIONS ET POIDS INTÉRIEURE

Modèle	MTI-48HWFNX-QRD0(V1)
A	1.200 mm
B	300 mm
C	874 mm
Poids	47,60 kg

DIMENSIONS ET POIDS EXTÉRIEURE

Modèle	MOE30U-48HFN1-QRD0
W	952 mm
H	1.333 mm
D	410 mm
Poids	95,10 kg

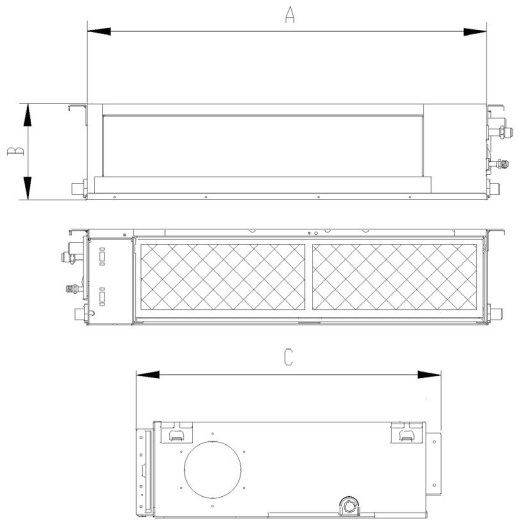

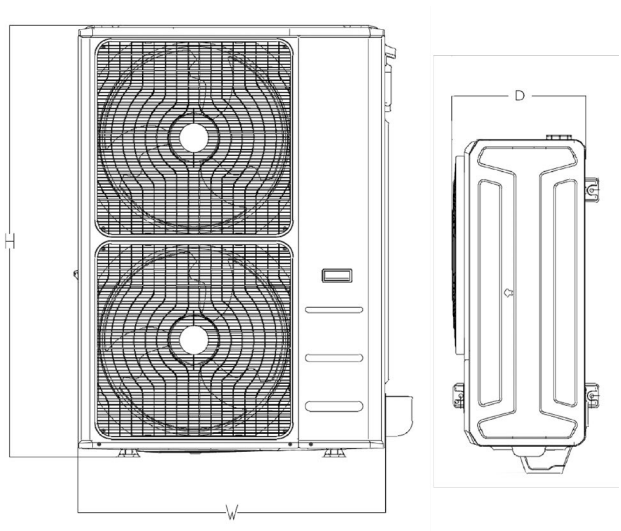

INSTALLATION

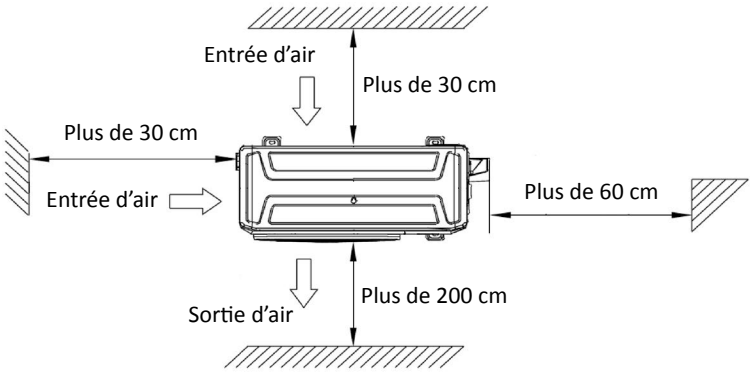

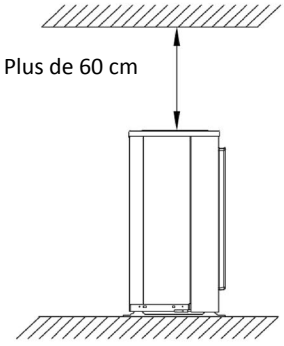

FR

Gainables A6

FICHE PRODUIT

KJR-120X/TFBG-E
Télécommande recommandé

Produit certifié par: CE EUROVENT CERTIFIED PERFORMANCE www.eurovent-certification.com

AIRZONE R-410A

CARACTÉRISTIQUES

Modèle	MTI-140(48)N1R
Capacité frigorifique	14,07 kW
Consommation froid	5.030 W
Capacité calorifique	16,12 kW
Consommation chaleur	4.345 W
Classification ErP froid/chaleur	A+ / A+
Débit d'air (intérieur)	2.120/2.350/2.600 m^3/h
Pression statique max.	160 Pa
Pression sonore (intérieur)	35,40/38,30/41,80 dB(A)
Débit d'air (extérieur)	6.800 m^3/h
Pression sonore (extérieur)	65 dB(A)
Alimentation	380-400 V / 3 / 50 Hz
Intensité max.	15 A
Câblage alimentation (intérieur)	(2+T)x2,50 mm^2
Câblage alimentation (extérieur)	(4+T)x4 mm^2
Câblage communication	2x1,50 mm^2
Bus interconnexion blindé	2x1,50 mm^2

SCHÉMA CONNEXION

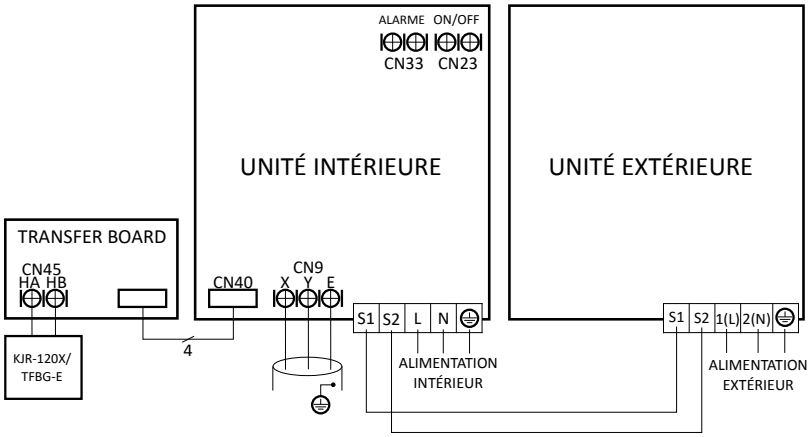

NOTES:
(1) Les données et spécifications présentes sur cette fiche peuvent varier sans préavis.
(2) Les images sur cette fiche sont indicatives et peuvent être différentes de la machine finale.

frigicoll

RACCORDEMENT FRIGORIFIQUE

Modèle	MTI-140(48)N1R
Tuyaux réfrigérants	Ø3/8” / Ø5/8”
Charge réfrigérant / Charge supplémentaire	4 kg / 0,030 kg
Tuyau sortie drain intérieur	Ø25 mm
Longueur max. tuyau (A)	65 m
Hauteur max. (B)	30 m

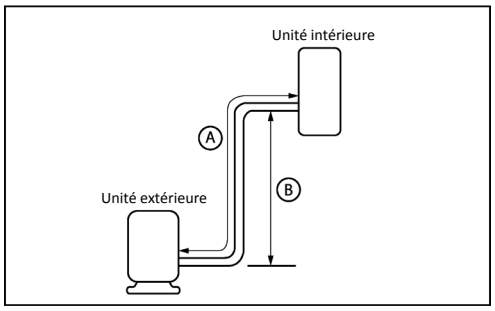

DIMENSIONS ET POIDS INTÉRIEURE

Modèle	MTI-48HWFNX-QRD0(V1)
A	1.200 mm
B	300 mm
C	874 mm
Poids	47,60 kg

DIMENSIONS ET POIDS EXTÉRIEURE

Modèle	MOE30U-48HFN1-RRD0
W	952 mm
H	1.333 mm
D	410 mm
Poids	108,10 kg

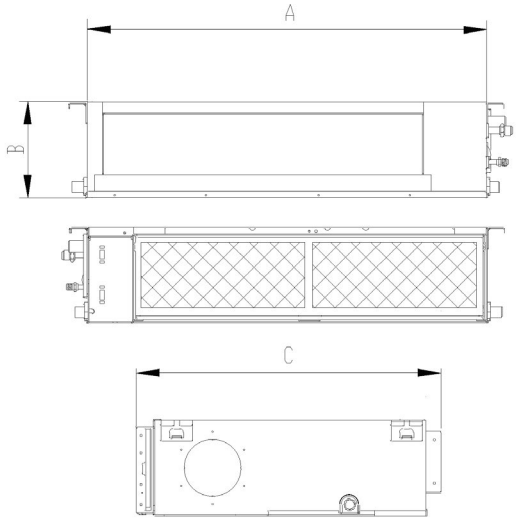

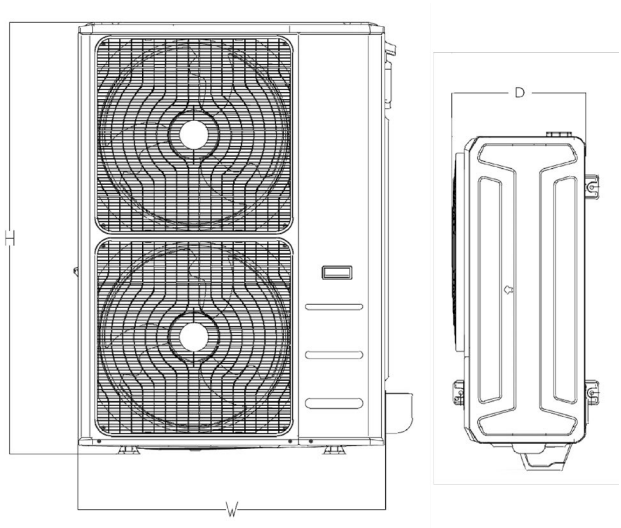

INSTALLATION

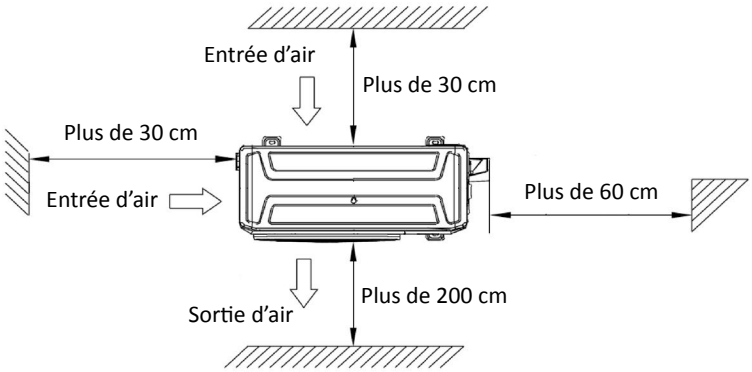

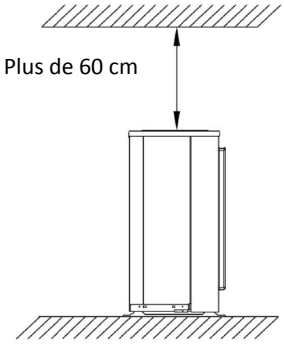

FR

Gainables A6

FICHE PRODUIT

KJR-120X/TFBG-E
Télécommande recommandé

Produit certifié par:

CARACTÉRISTIQUES

Modèle	MTI-160(55)N1R
Capacité frigorifique	15,20 kW
Consommation froid	6.300 W
Capacité calorifique	18,17 kW
Consommation chaleur	5.030 W
Classification ErP froid/chaleur	A+ / A+
Débit d'air (intérieur)	2.120/2.350/2.600 m^3/h
Pression statique max.	160 Pa
Pression sonore (intérieur)	36/38,90/42,30 dB(A)
Débit d'air (extérieur)	7.200 m^3/h
Pression sonore (extérieur)	62,50 dB(A)
Alimentation	380-400 V / 3 / 50 Hz
Intensité max.	14 A
Câblage alimentation (intérieur)	(2+T)x2,50 mm^2
Câblage alimentation (extérieur)	(4+T)x6 mm^2
Câblage communication	2x1,50 mm^2
Bus interconnexion blindé	2x1,50 mm^2

SCHÉMA CONNEXION

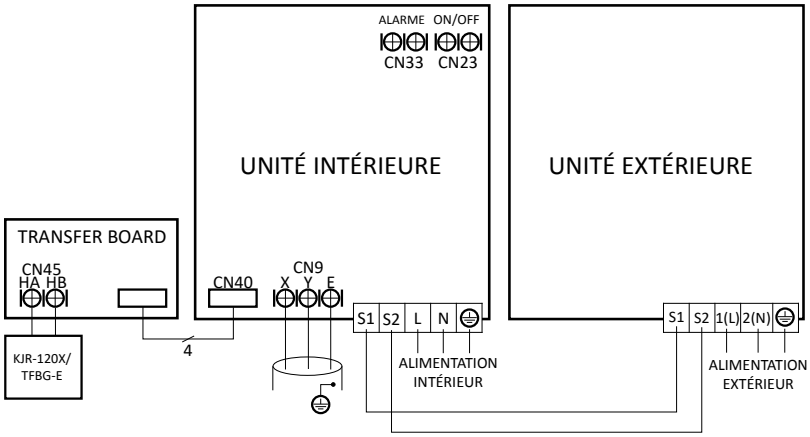

NOTES:
(1) Les données et spécifications présentes sur cette fiche peuvent varier sans préavis.
(2) Les images sur cette fiche sont indicatives et peuvent être différentes de la machine finale.

RACCORDEMENT FRIGORIFIQUE

Modèle	MTI-160(55)N1R
Tuyaux réfrigérants	Ø3/8” / Ø5/8”
Charge réfrigérant / Charge supplémentaire	4,30 kg / 0,030 kg
Tuyau sortie drain intérieur	Ø25 mm
Longueur max. tuyau (A)	65 m
Hauteur max. (B)	30 m

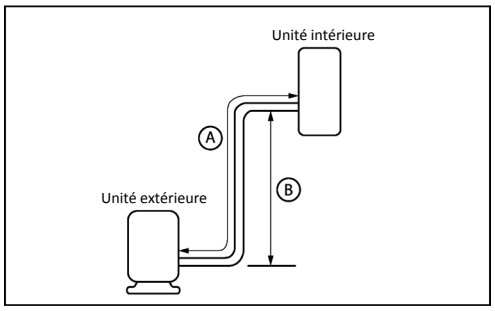

DIMENSIONS ET POIDS INTÉRIEURE

Modèle	MTI-55HWFNX-QRD0(V1)
A	1.200 mm
B	300 mm
C	874 mm
Poids	47,60 kg

DIMENSIONS ET POIDS EXTÉRIEURE

Modèle	MOE30U-55HFN1-RRD0
W	952 mm
H	1.333 mm
D	410 mm
Poids	112,80 kg

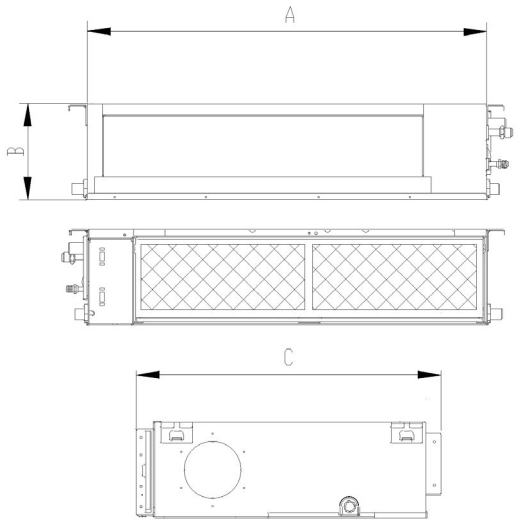

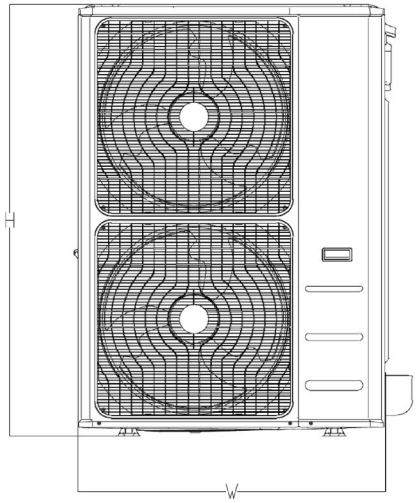

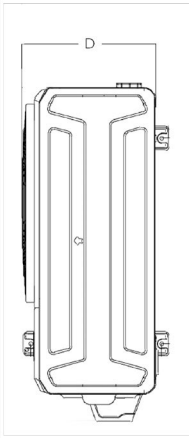
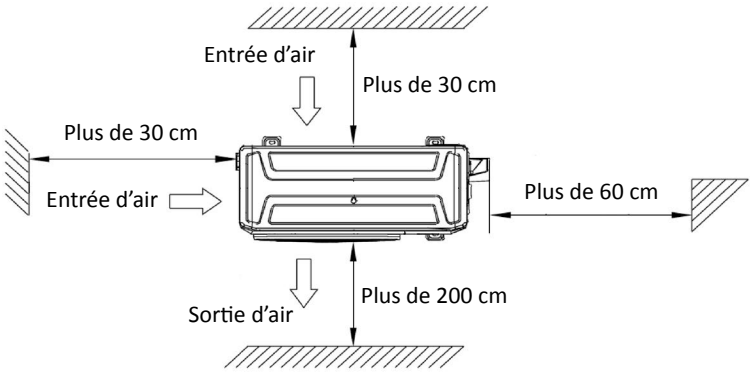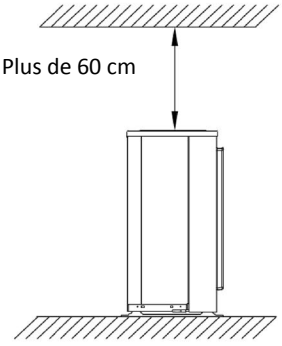
INSTALLATION