ES
FRANÇAIS
EN
LANGUES

Ensemble Haute Pression Soufflage Horizontale

MIF-200T1N1R

FICHE PRODUIT

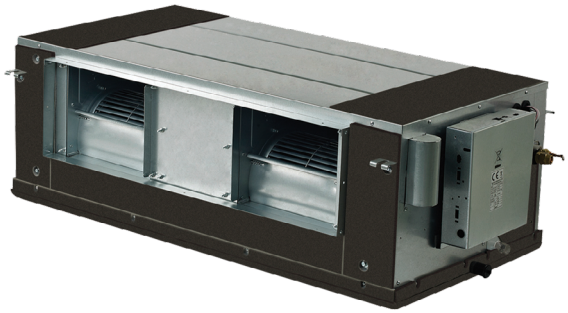

WDC-86E/KD
Télécommande recomandée

Produit certifié par: CE

R-410A DC INVERTER DC INVERTER EXTERIOR DC INVERTER INTERIOR A

CARACTÉRISTIQUES

Modèle	MIF-200T1N1R
Puissance frigorifique	20 kW
Consommation froid	4.900 W
Puissance calorifique	22,50 kW
Consommation chaud	6.590 W
Débit d'air (intérieur)	3.745/3.837/3.941/4.043/4.144/4.237/4.358 m^3/h
Pression sonore (intérieur)	50/52/53/54/55/56/57 dB(A)
Pression statique	250 Pa
Débit d'air (extérieur)	9.000 m^3/h
Pression sonore (extérieur)	58 dB(A)
Alimentation (intérieur)	220-240 V / 1 / 50 Hz
Alimentation (extérieur)	380-415 V / 3 / 50 Hz
Câble alimentation (intérieur)	(2+T)x4 mm^2
Câble alimentation (extérieur)	(4+T)x6 mm^2
Intensité max.	18 A
Bus interconnexion blindé	3x0,75 mm^2

SCHÉMA CONNEXION

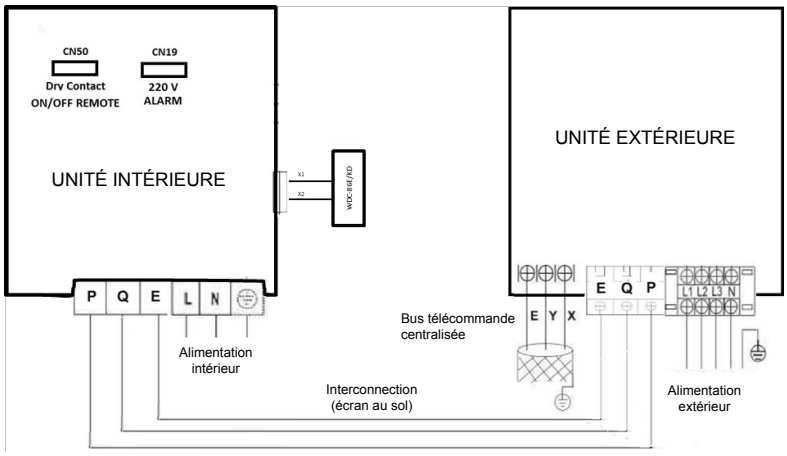

NOTES:
(1) Les données et spécifications présentes sur cette fiche peuvent varier sans préavis.
(2) Les images sur cette fiche sont indicatives et peuvent être différentes de la machine finale.

frigicoll

RACCORDEMENT FRIGORIFIQUE

Modèle	MIF-200T1N1R
Tuyaux réfrigérants	Ø3/8” / Ø3/4”
Charge d’usine	6,50 kg
Tuyau sortie drain intérieur	Ø32
Longueur max. tuyau (A)	50 m
Hauteur max. (B)	25 m

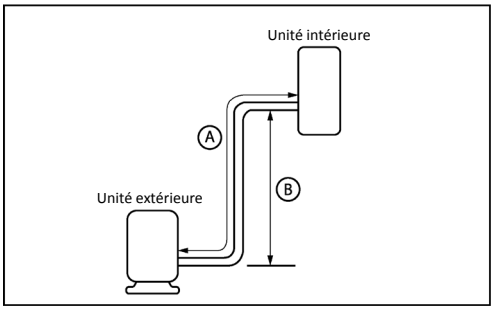

DIMENSIONS ET POIDS INTÉRIEURE

Modèle	MI2-200T1DN1
Largeur	1.440 mm
Hauteur	505 mm
Profondeur	925 mm
Poids	130 kg

DIMENSIONS ET POIDS EXTÉRIEURE

Modèle	MVi-200WV2RN1(A)
Largeur	1.120 mm
Hauteur	1.558 mm
Profondeur	528 mm
Poids	143 kg

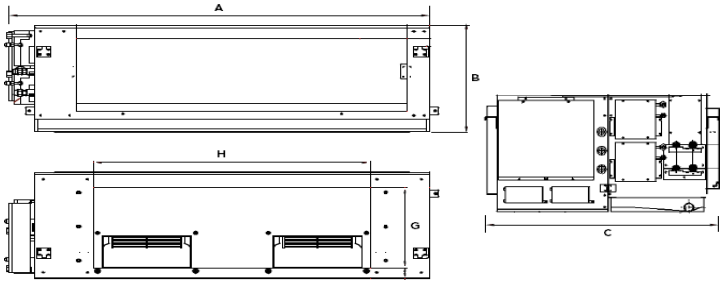

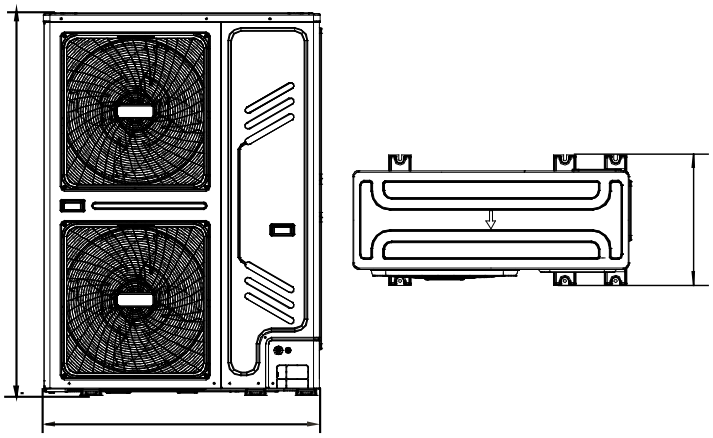

INSTALLATION

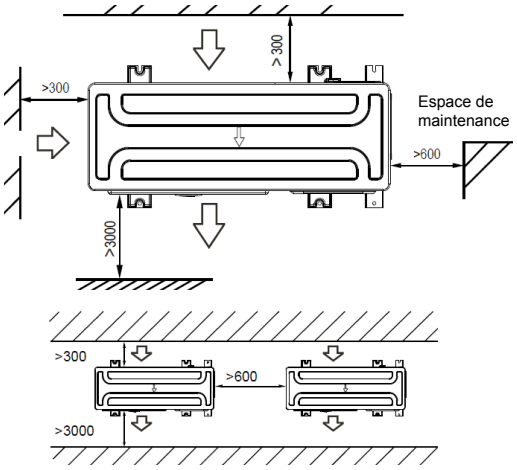

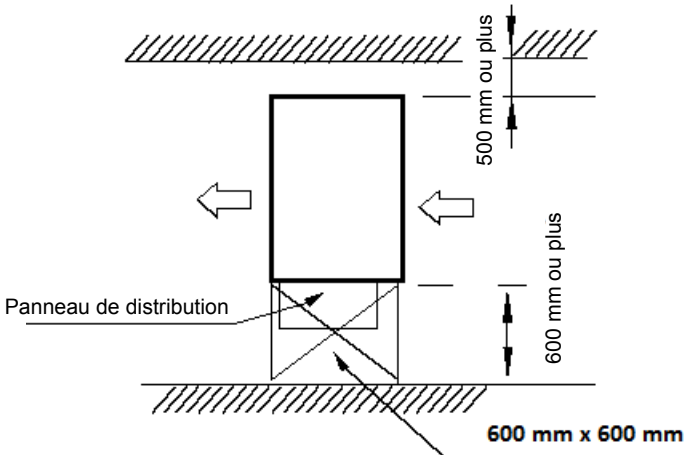

ES
FRANÇAIS
EN
LANGUES

Ensemble Haute Pression Soufflage Horizontale

FICHE PRODUIT

MIF-250T1N1R

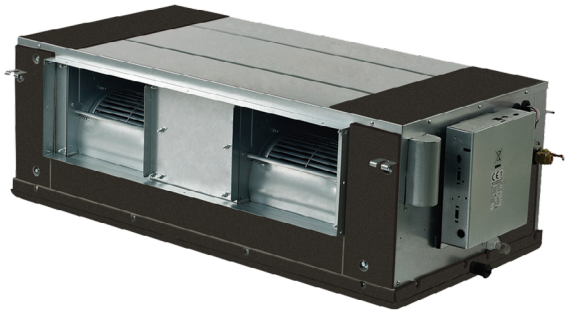

WDC-86E/KD
Télécommande recomandée

Produit certifié par: CE

R-410A DC INVERTER DC INVERTER EXTERIOR DC INVERTER INTERIOR A

CARACTÉRISTIQUES

Modèle	MIF-250T1N1R
Puissance frigorifique	26 kW
Consommation froid	6.830 W
Puissance calorifique	28,50 kW
Consommation chaud	6.670 W
Débit d'air (intérieur)	3.745/3.837/3.941/4.043/4.144/4.237/4.358 m^3/h
Pression sonore (intérieur)	50/52/53/54/55/56/57 dB(A)
Pression statique	250 Pa
Débit d'air (extérieur)	10.000 m^3/h
Pression sonore (extérieur)	59 dB(A)
Alimentation (intérieur)	220-240 V / 1 / 50 Hz
Alimentation (extérieur)	380-415 V / 3 / 50 Hz
Câble alimentation (intérieur)	(2+T)x4 mm^2
Câble alimentation (extérieur)	(4+T)x6 mm^2
Intensité max.	23 A
Bus interconnexion blindé	3x0,75 mm^2

SCHÉMA CONNEXION

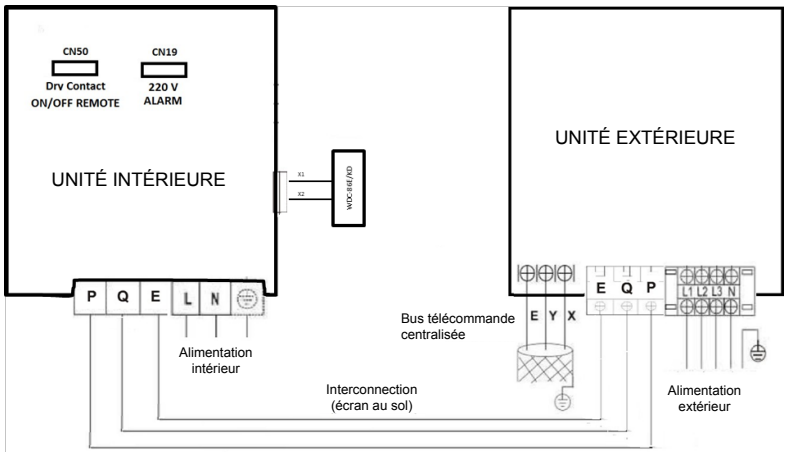

NOTES:
(1) Les données et spécifications présentes sur cette fiche peuvent varier sans préavis.
(2) Les images sur cette fiche sont indicatives et peuvent être différentes de la machine finale.

frigicoll

RACCORDEMENT FRIGORIFIQUE

Modèle	MIF-250T1N1R
Tuyaux réfrigérants	Ø3/8" / Ø7/8"
Charge d'usine	6,50 kg
Tuyau sortie drain intérieur	Ø32
Longueur max. tuyau (A)	50 m
Hauteur max. (B)	25 m

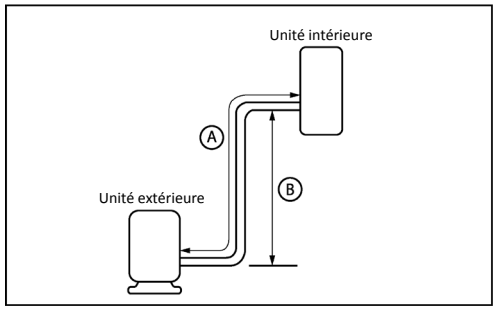

DIMENSIONS ET POIDS INTÉRIEURE

Modèle	MI2-250T1DN1
Largeur	1.440 mm
Hauteur	505 mm
Profondeur	925 mm
Poids	130 kg

DIMENSIONS ET POIDS EXTÉRIEURE

Modèle	MVi-260WV2RN1(A)
Largeur	1.120 mm
Hauteur	1.558 mm
Profondeur	528 mm
Poids	143 kg

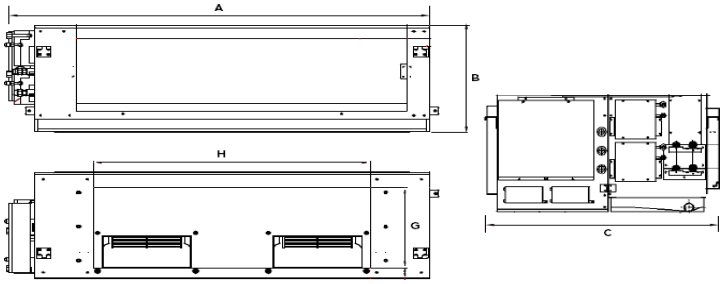

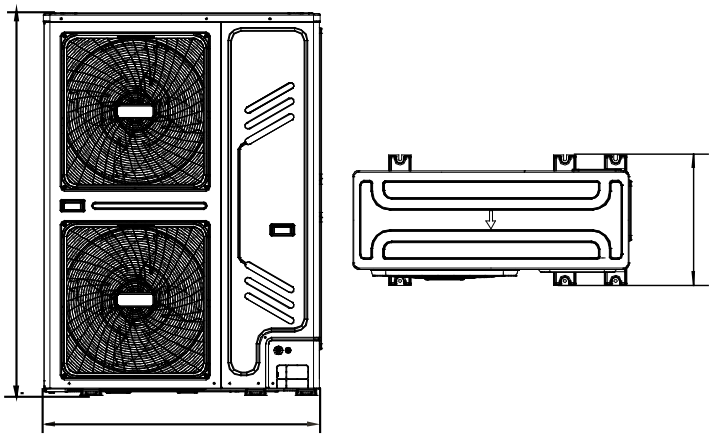

INSTALLATION

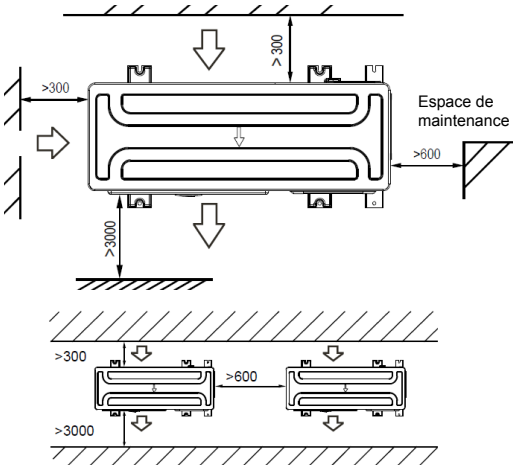

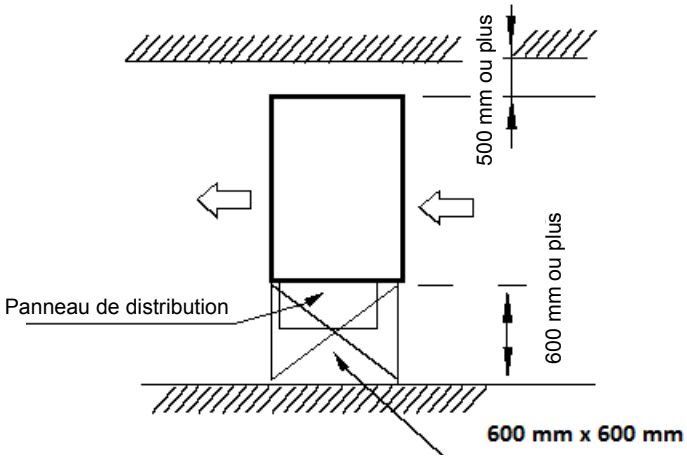

ES
FRANÇAIS
EN
LANGUES

Ensemble Haute Pression Soufflage Horizontale

MIF-280T1N1R

FICHE PRODUIT

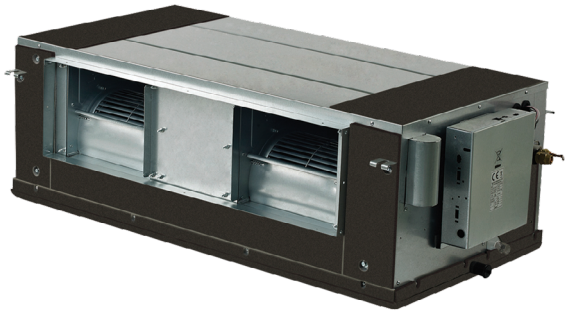

WDC-86E/KD
Télécommande recomandée

Produit certifié par: CE

R-410A DC INVERTER DC INVERTER EXTERIOR DC INVERTER INTERIOR A

CARACTÉRISTIQUES

Modèle	MIF-280T1N1R
Puissance frigorifique	28,50 kW
Consommation froid	9.630 W
Puissance calorifique	31,50 kW
Consommation chaud	7.430 W
Débit d'air (intérieur)	3.745/3.837/3.941/4.043/4.144/4.237/4.358 m^3/h
Pression sonore (intérieur)	50/52/53/54/55/56/57 dB(A)
Pression statique	250 Pa
Débit d'air (extérieur)	11.000 m^3/h
Pression sonore (extérieur)	60 dB(A)
Alimentation (intérieur)	220-240 V / 1 / 50 Hz
Alimentation (extérieur)	380-415 V / 3 / 50 Hz
Câble alimentation (intérieur)	(2+T)x4 mm^2
Câble alimentation (extérieur)	(4+T)x6 mm^2
Intensité max.	23 A
Bus interconnexion blindé	3x0,75 mm^2

SCHÉMA CONNEXION

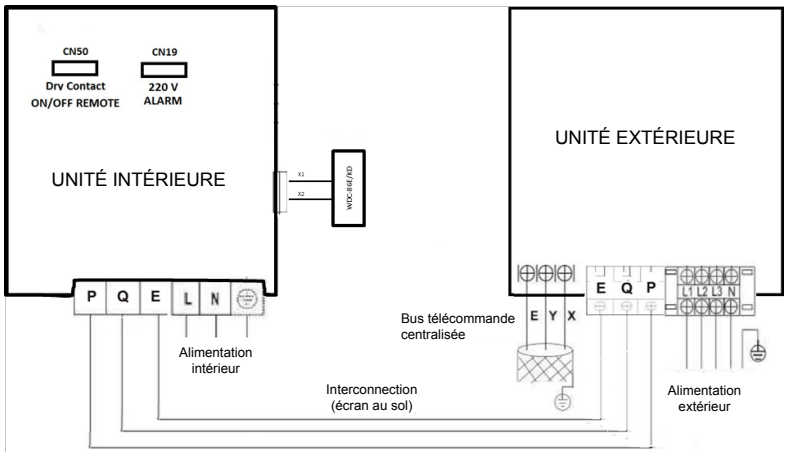

NOTES:
(1) Les données et spécifications présentes sur cette fiche peuvent varier sans préavis.
(2) Les images sur cette fiche sont indicatives et peuvent être différentes de la machine finale.

frigicoll

RACCORDEMENT FRIGORIFIQUE

Modèle	MIF-280T1N1R
Tuyaux réfrigérants	Ø3/8" / Ø7/8"
Charge d'usine	6,50 kg
Tuyau sortie drain intérieur	Ø32
Longueur max. tuyau (A)	50 m
Hauteur max. (B)	25 m

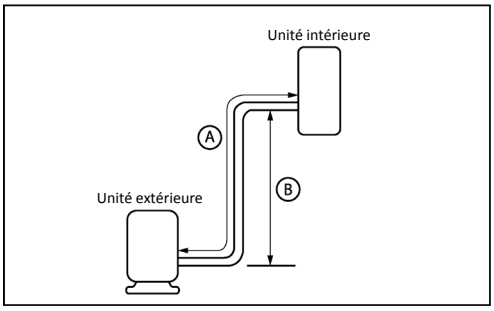

DIMENSIONS ET POIDS INTÉRIEURE

Modèle	MI2-280T1DN1
Largeur	1.440 mm
Hauteur	505 mm
Profondeur	925 mm
Poids	130 kg

DIMENSIONS ET POIDS EXTÉRIEURE

Modèle	MVi-280WV2RN1(A)
Largeur	1.120 mm
Hauteur	1.558 mm
Profondeur	528 mm
Poids	143 kg

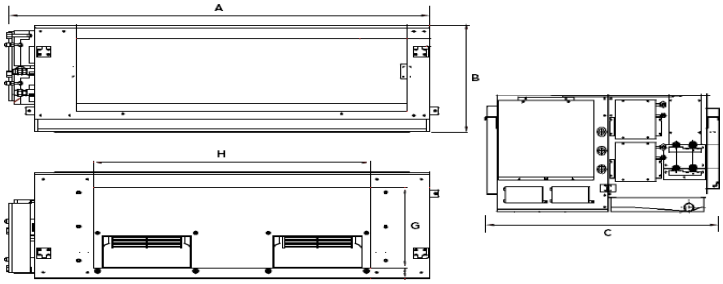

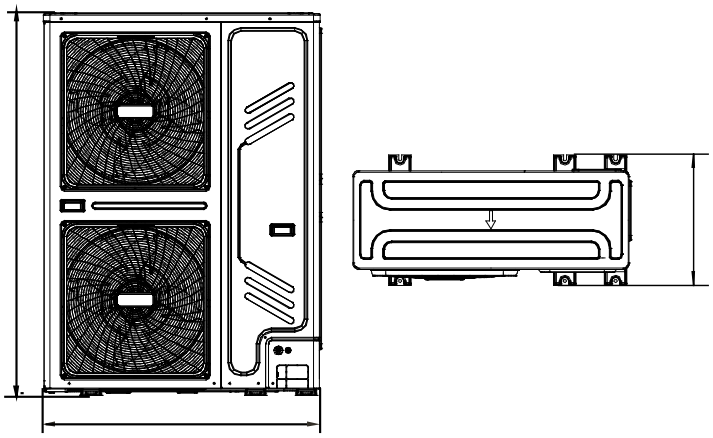

INSTALLATION

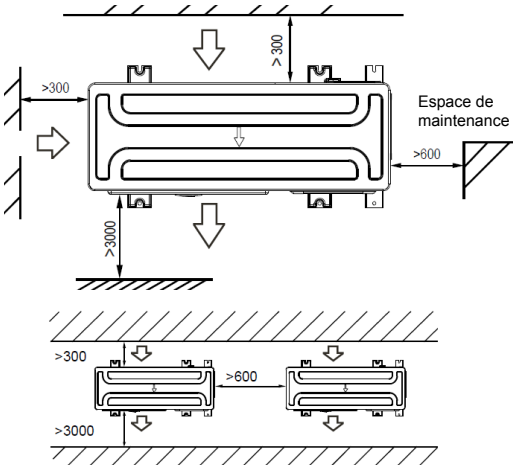

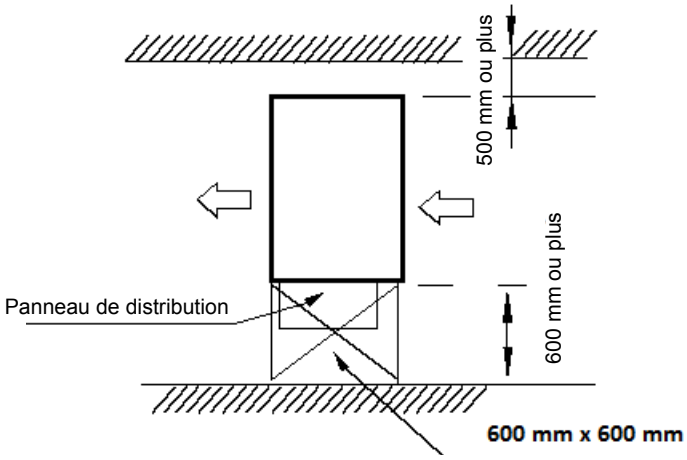

ES
FRANÇAIS
EN
LANGUES

Ensemble Haute Pression Soufflage Horizontale

MIF-400T1N1R

FICHE PRODUIT

WDC-86E/KD
Télécommande recomandée

Produit certifié par: CE

R-410A DC INVERTER DC INVERTER EXTERIOR DC INVERTER INTERIOR A

CARACTÉRISTIQUES

Modèle	MIF-400T1N1R
Puissance frigorifique	40 kW
Consommation froid	19.420 W
Puissance calorifique	45 kW
Consommation chaud	14.960 W
Débit d'air (intérieur)	4.400/4.750/5.100/5.450/5.800/6.150/6.500 m^3/h
Pression sonore (intérieur)	49/51/53/54/55/56/57 dB(A)
Pression statique	300 Pa
Débit d'air (extérieur)	16.575 m^3/h
Pression sonore (extérieur)	62 dB(A)
Alimentation (intérieur)	220-240 V / 1 / 50 Hz
Alimentation (extérieur)	380-415 V / 3 / 50 Hz
Câble alimentation (intérieur)	(2+T)x4 mm^2
Câble alimentation (extérieur)	(4+T)x16 mm^2
Intensité max.	66 A
Bus interconnexion blindé	3x0,75 mm^2

SCHÉMA CONNEXION

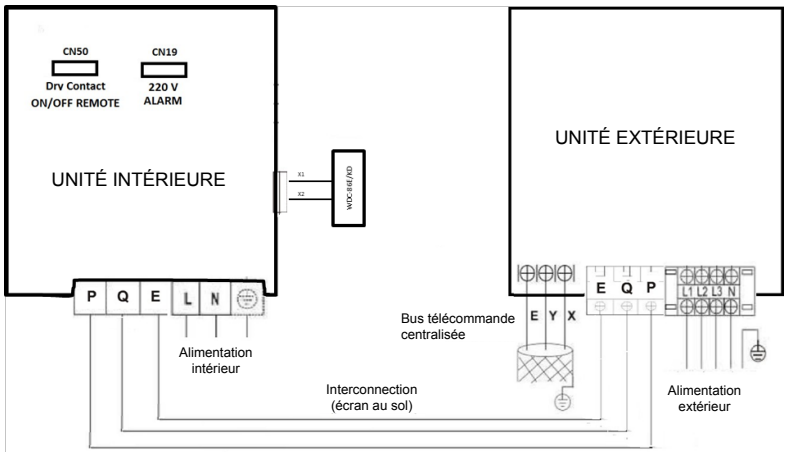

NOTES:
(1) Les données et spécifications présentes sur cette fiche peuvent varier sans préavis.
(2) Les images sur cette fiche sont indicatives et peuvent être différentes de la machine finale.

frigicoll

RACCORDEMENT FRIGORIFIQUE

Modèle	MIF-400T1N1R
Tuyaux réfrigérants	Ø1/2” / Ø1”
Charge d’usine	9 kg
Tuyau sortie drain intérieur	Ø32
Longueur max. tuyau (A)	120 m
Hauteur max. (B)	30 m

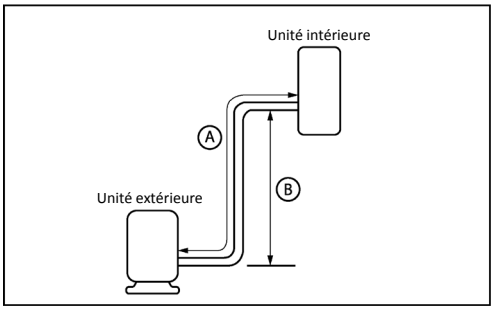

DIMENSIONS ET POIDS INTÉRIEURE

Modèle	MI2-400T1DN1
Largeur	2.010 mm
Hauteur	680 mm
Profondeur	905 mm
Poids	210 kg

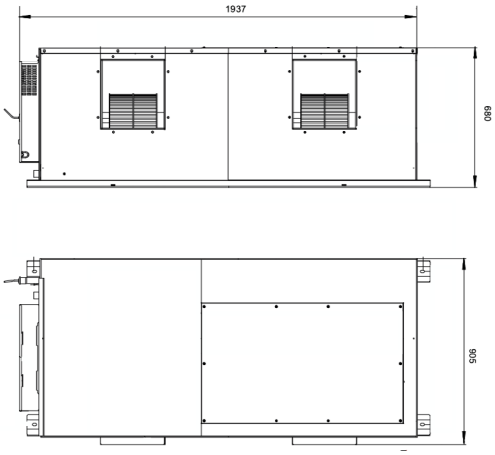

DIMENSIONS ET POIDS EXTÉRIEURE

Modèle	MDV-V400W/DRN1
Largeur	1.360 mm
Hauteur	1.650 mm
Profondeur	540 mm
Poids	250 kg

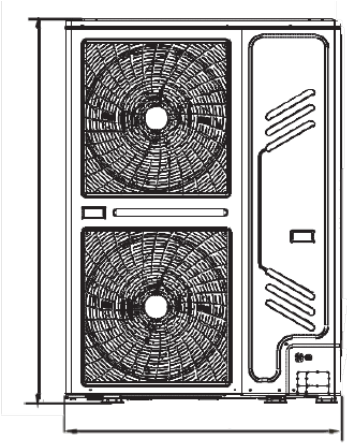

INSTALLATION

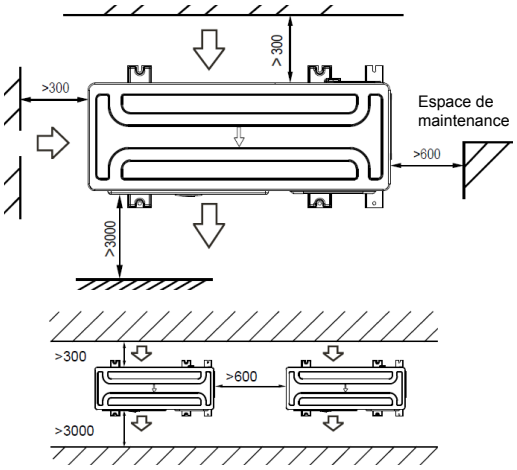

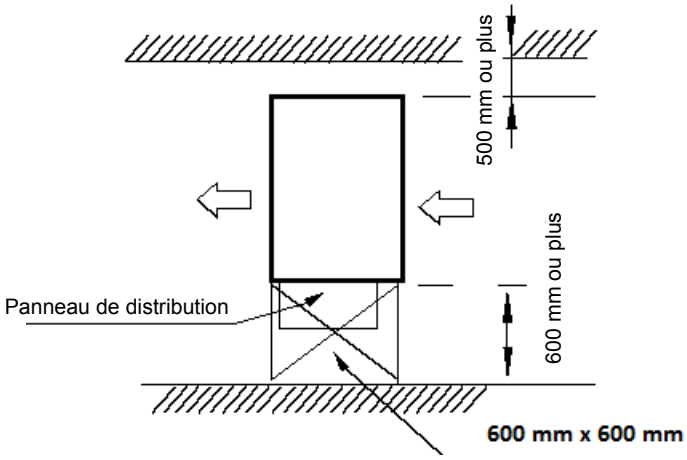

ES
FRANÇAIS
EN
LANGUES

Ensemble Haute Pression Soufflage Horizontale

MIF-450T1N1R

FICHE PRODUIT

WDC-86E/KD
Télécommande recomandée

Produit certifié par: CE

R-410A DC INVERTER DC INVERTER EXTERIOR DC INVERTER INTERIOR A

CARACTÉRISTIQUES

Modèle	MIF-450T1N1R
Puissance frigorifique	45 kW
Consommation froid	19.650 W
Puissance calorifique	50 kW
Consommation chaud	15.300 W
Débit d'air (intérieur)	4.400/4.750/5.100/5.450/5.800/6.150/6.500 m^3/h
Pression sonore (intérieur)	49/51/53/54/55/56/57 dB(A)
Pression statique	300 Pa
Débit d'air (extérieur)	16.575 m^3/h
Pression sonore (extérieur)	62 dB(A)
Alimentation (intérieur)	220-240 V / 1 / 50 Hz
Alimentation (extérieur)	380-415 V / 3 / 50 Hz
Câble alimentation (intérieur)	(2+T)x4 mm^2
Câble alimentation (extérieur)	(4+T)x16 mm^2
Intensité max.	66 A
Bus interconnexion blindé	3x0,75 mm^2

SCHÉMA CONNEXION

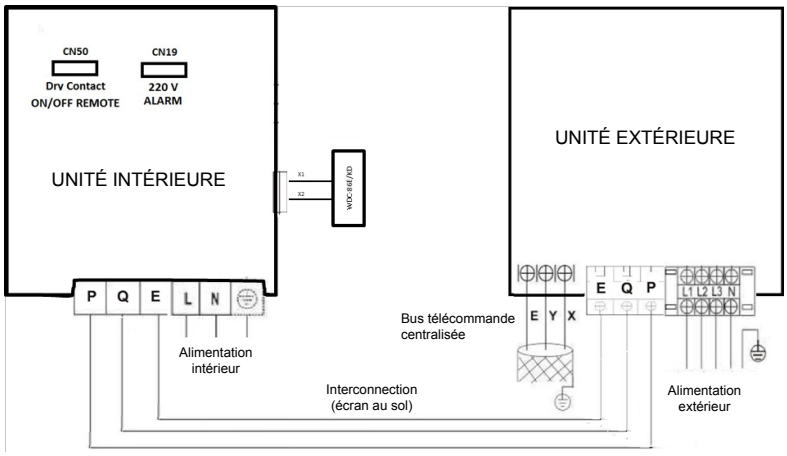

NOTES:
(1) Les données et spécifications présentes sur cette fiche peuvent varier sans préavis.
(2) Les images sur cette fiche sont indicatives et peuvent être différentes de la machine finale.

frigicoll

RACCORDEMENT FRIGORIFIQUE

Modèle	MIF-450T1N1R
Tuyaux réfrigérants	Ø1/2” / Ø1”
Charge d’usine	12 kg
Tuyau sortie drain intérieur	Ø32
Longueur max. tuyau (A)	120 m
Hauteur max. (B)	30 m

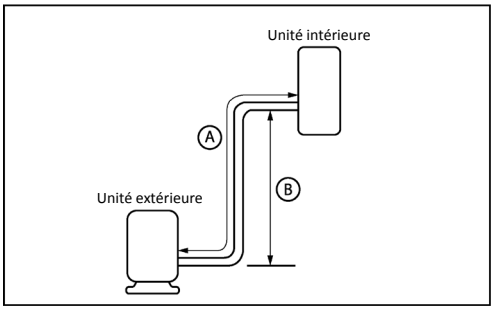

DIMENSIONS ET POIDS INTÉRIEURE

Modèle	MI2-450T1DN1
Largeur	2.010 mm
Hauteur	680 mm
Profondeur	905 mm
Poids	210 kg

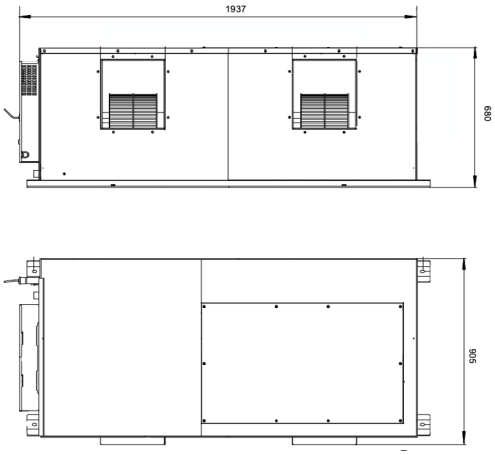

DIMENSIONS ET POIDS EXTÉRIEURE

Modèle	MDV-V450W/DRN1
Largeur	1.460 mm
Hauteur	1.650 mm
Profondeur	540 mm
Poids	280 kg

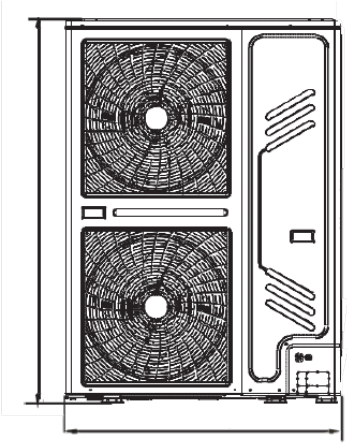
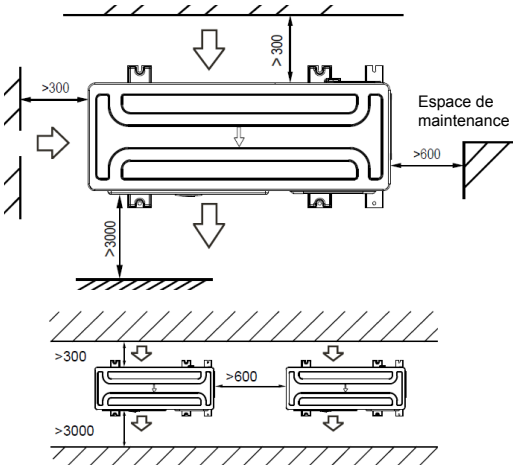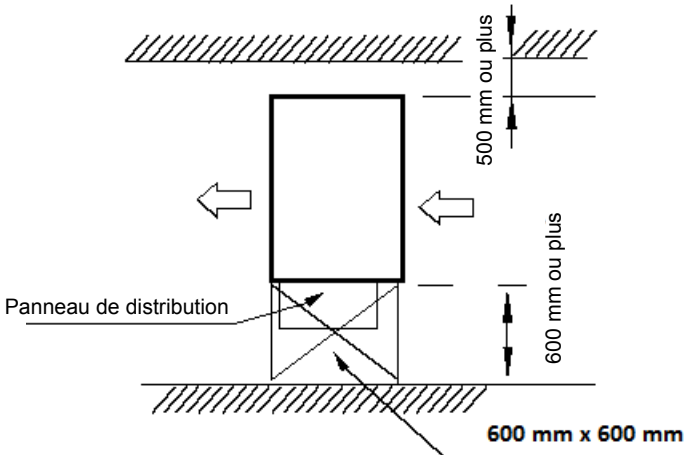
INSTALLATION