ES
FRANÇAIS
EN
LANGUES

Cassettes 600x600 & 840x840

Multisystème

FICHE PRODUIT

RG10A(B2S)/BGEF
Télécommande incluse
modèle 600x600

RG10N3(2HS)/BGEF
Télécommande incluse
modèle 840x840

Produit certifié par: CE EUROVENT CERTIFIED PERFORMANCE www.eurovent-certification.com

R-32 360° 50/60 Hz

CARACTÉRISTIQUES

Modèle	MCAU-09NX	MCAU-12NX	MCAU-18NX	MCD-24NX
Puissance frigorifique	2,63 kW	3,52 kW	5,28 kW	7,03 kW
Puissance calorifique	2,93 kW	3,81 kW	5,57 kW	7,62 kW
Débit d'air	450/500/580 m³/h	389/485/569 m³/h	479/584/680 m³/h	1.000/1.140/1.300 m³/h
Pression sonore	29/33/38 dB(A)	34,50/37,5/42 dB(A)	39/44/45,4 dB(A)	39,5/42,5/45,5 dB(A)
Alimentation	220-240 V / 1 / 50 Hz			
Câble interconnexion	(3+T)x2,50 mm²	(3+T)x2,50 mm²	(3+T)x2,50 mm²	(3+T)x2,50 mm²
Tuyau réfrigérants	Ø1/4" / Ø3/8"	Ø1/4" / Ø3/8"	Ø1/4" / Ø1/2"	Ø3/8" / Ø5/8"

SCHÉMA CONNEXIONS

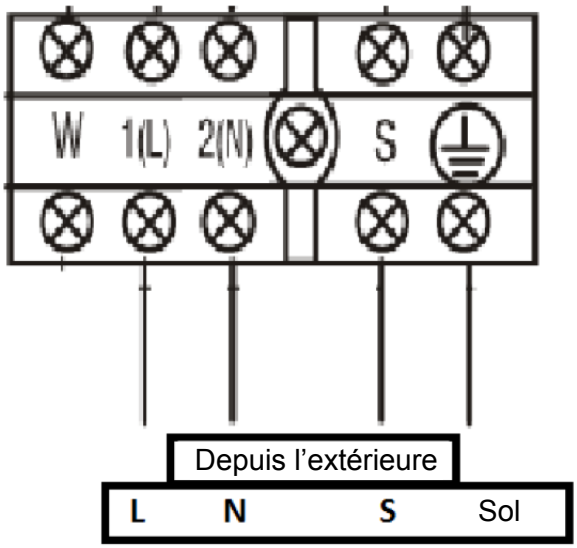

NOTES:
(1) Les données et spécifications présentes sur cette fiche peuvent varier sans préavis.
(2) Les images sur cette fiche sont indicatives et peuvent être différentes de la machine finale.

frigicoll

DIMENSIONS ET POIDS UNITÉ INTÉRIEURE

Modèle	Poids
MCAU-09NX	14,70 kg
MCAU-12NX	16,30 kg
MCAU-18NX	16 kg

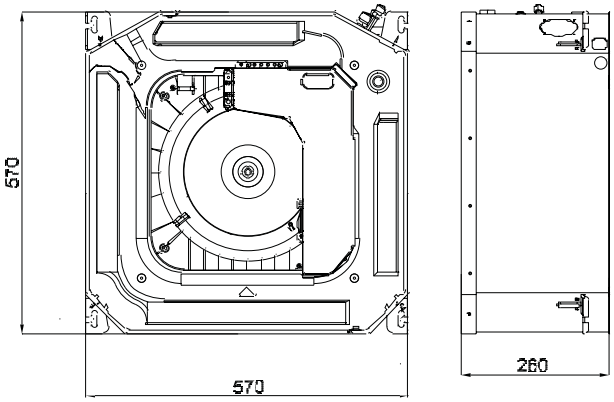

Modèle	Poids
MCD-24NX	21,60 kg

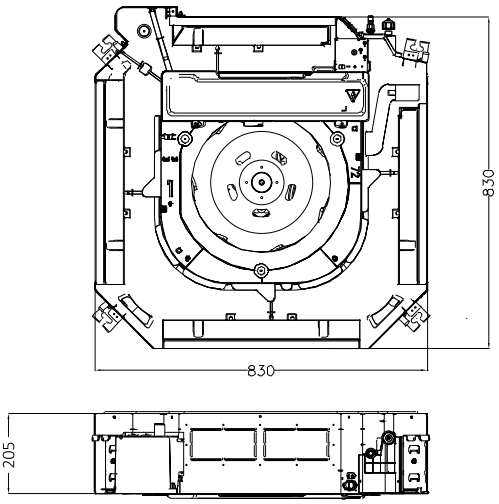

DIMENSIONS ET POIDS FAÇADE

Modèle	Poids
MCP-600	2,50 kg

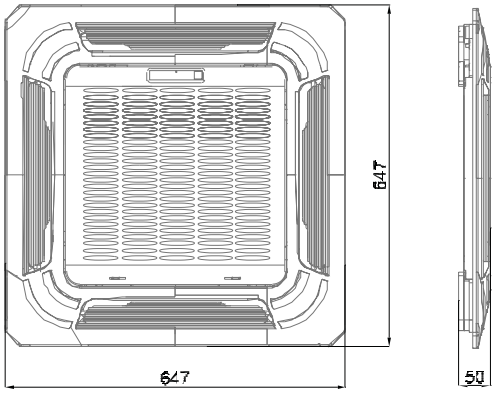
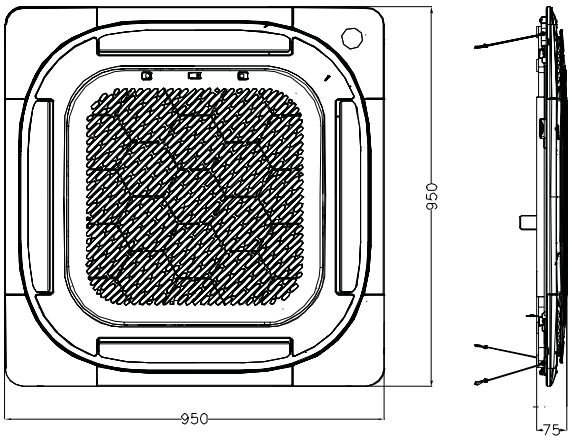
Modèle	Poids
MCP-840B	6 kg