ES
FRANÇAIS
EN
LANGUES

Midea Xtreme Save Series

Multisystème

FICHE PRODUIT

RG10A(B2S)/BGEF
Télécommande incluse

Produit certifié par: CE

R-32

CARACTÉRISTIQUES

Modèle	MAG1-18N8	MAG1-24N8
Puissance frigorifique	5,28 kW	7,03 kW
Puissance calorifique	5,57 kW	7,33 kW
Débit d'air	500/600/800 m³/h	610/770/1.090 m³/h
Pression sonore	-/31/37/41 dB(A)	-/34,5/37/46 dB(A)
Alimentation	220-240 V / 1 / 50 Hz	
Câble interconnexion	(3+T)x2,50 mm²	(3+T)x2,50 mm²
Tuyau réfrigérants	Ø1/4" / Ø1/2"	Ø3/8" / Ø5/8"

SCHÉMA CONNEXIONS

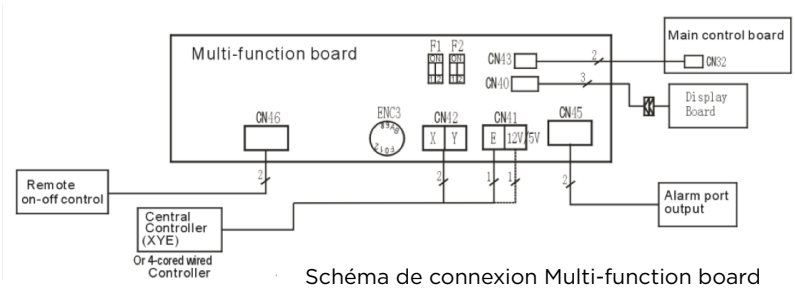

Schéma de connexion Multi-function board

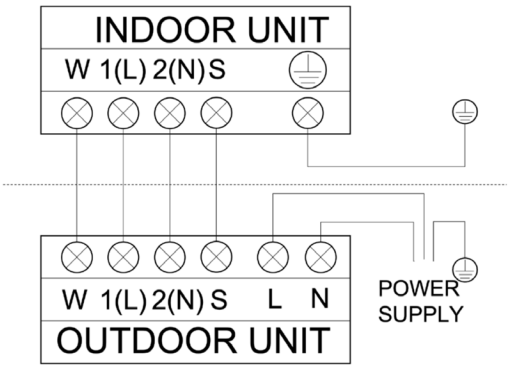

NOTES:
(1) Les données et spécifications présentes sur cette fiche peuvent varier sans préavis.
(2) Les images sur cette fiche sont indicatives et peuvent être différentes de la machine finale.

frigicoll

DIMENSIONS ET POIDS UNITÉ INTÉRIEURE

Modèle	Poids	W	H	D
MAG1-18N8	11,20 kg	969 mm	320 mm	241 mm
MAG1-24N8	13,60 kg	1.083 mm	336 mm	244 mm

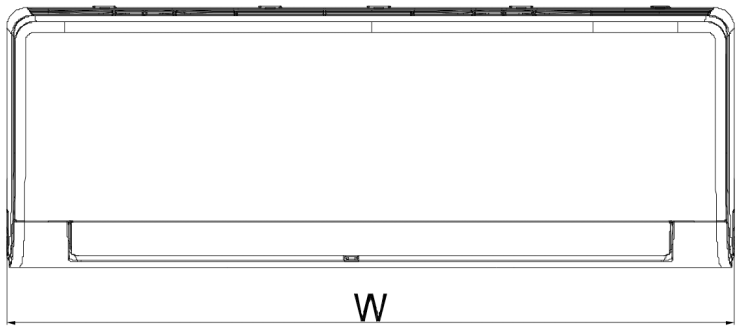

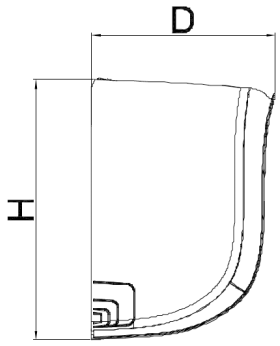
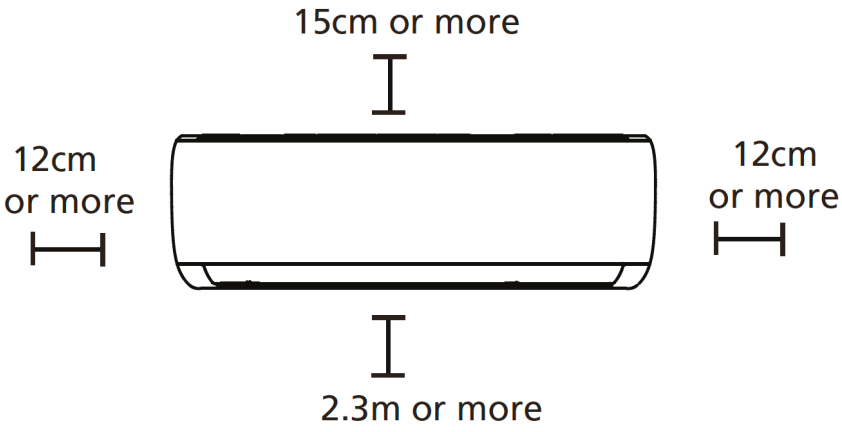
INSTALLATION