ES
FRANÇAIS
EN
LANGUES

Cassette Superslim 840x840
Twins Axial Current Loop

FICHE PRODUIT

RG10N3(2HS)/BGEF
Télécommande recommandée

R-32 · 50/60 Hz · A

CARACTÉRISTIQUES

Modèle intérieur / Modèle extérieur	2x MCD-24NX / MO-48N8-R
Puissance frigorifique (intérieur)	2x 7,03 kW
Puissance calorifique (intérieur)	2x 7,62 kW
Débit d'air (intérieur)	1.600/1.750/1.900 m³/h
Pression sonore (intérieur)	48/50,50/52,50 dB(A)
Façade	T-MBQ4-04A1
Débit d'air (extérieur)	4.000 m³/h
Pression sonore (extérieur)	63 dB(A)
Alimentation	380-415 V / 3 / 50 Hz
Disjoncteur / fusible	32 / 25 A
Câble alimentation (extérieur)	(4+T)x2,50 mm²
Câble interconnexion (extérieur - intérieur	(3+T)x1 mm²
Câble communication télécommande	2x0,5 mm² (≤20 m) / 2x0,75-1,25 mm² (≤50 m)
Bus communication XYE (blindé)	3x0,75 mm²

SCHÉMA CONNEXION

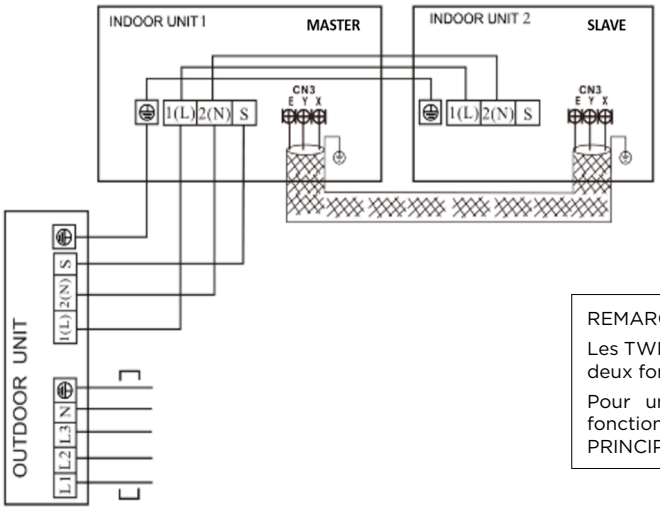

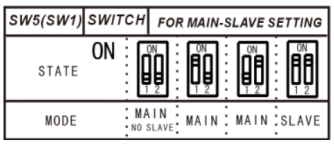

REMARQUE SUR LE FONCTIONNEMENT :

Les TWINS et le contrôleur central utilisent le même terminal XYE, donc ces deux fonctions ne fonctionneront PAS en même temps.

Pour un système TWIN, seule la commande de l'unité PRINCIPALE fonctionnera, l'unité ESCLAVE fonctionnera de la même manière que l'unité PRINCIPALE.

NOTES:
(1) Les données et spécifications présentes sur cette fiche peuvent varier sans préavis.
(2) Les images sur cette fiche sont indicatives et peuvent être différentes de la machine finale.

frigicoll

RACCORDEMENT FRIGORIFIQUE

Modèle	2x MCD-24NX / MO-48N8-R
Tuyaux réfrigérants (L)	Ø3/8” / Ø5/8”
Tuyaux réfrigérants (L1 et L2)	Ø3/8” / Ø5/8”
Charge d’usine	2,40 kg
Tuyau sortie drain intérieur	Ø25 mm
Longueur max. tuyaux	65 m
Dénivelé max. entre unité extérieure et intérieure (H1)	20 m
Dénivelé max. entre unités intérieures (H2)	0,50 m
Longueur max. tuyaux (L1 et L2)	15 m
Difference entre tuyaux (L1-L2)	10 m

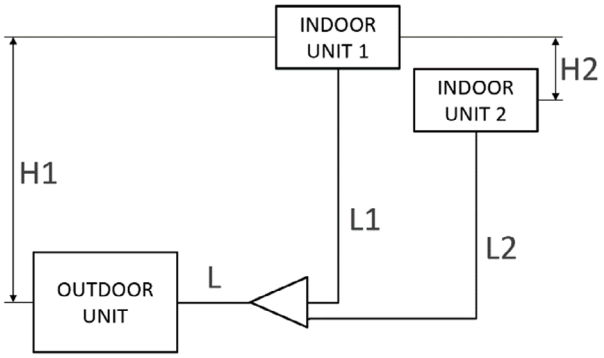

Installation du distributeur:

A direction view

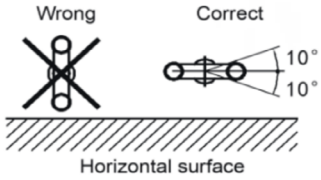

DIMENSIONS ET POIDS INTÉRIEURE

Modèle	MCD-24NX
Largeur	830 mm
Hauteur	287 mm
Profondeur	830 mm
Poids	29,30 kg

DIMENSIONS ET POIDS EXTÉRIEURE

Modèle	MO-48N8-R
Largeur	952 mm
Hauteur	1.333 mm
Profondeur	415 mm
Poids	107 kg

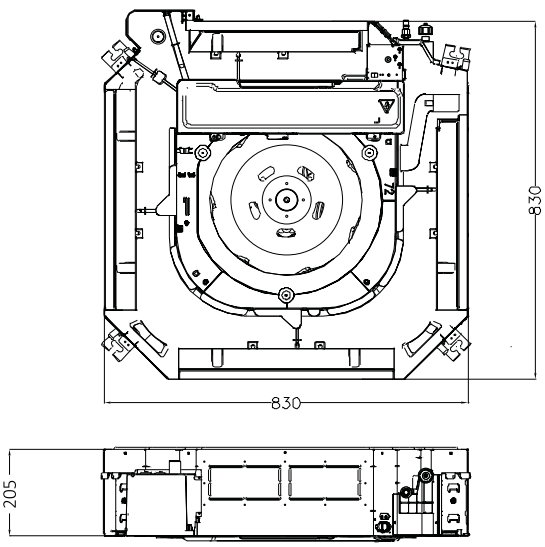

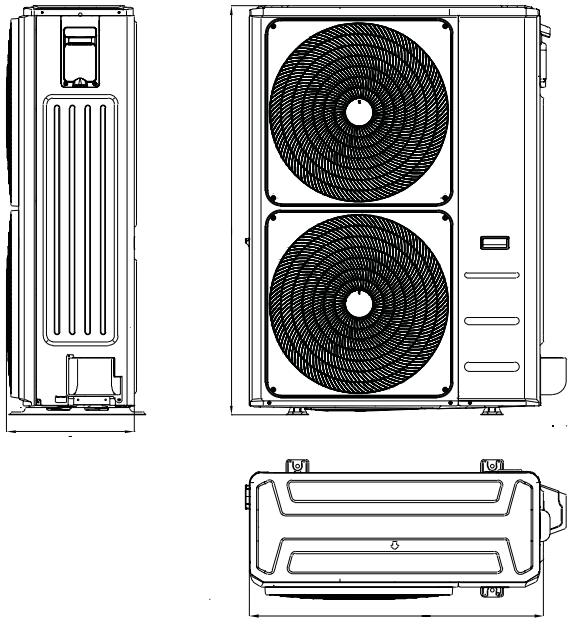

ES
FRANÇAIS
EN
LANGUES

Cassette Superslim 840x840
Twins Axial Current Loop

FICHE PRODUIT

RG10N3(2HS)/BGEF
Télécommande recommandée

R-32 · 50/60 Hz · A

CARACTÉRISTIQUES

Modèle intérieur / Modèle extérieur	2x MCD-30NX / MO-55N8-R
Puissance frigorifique (intérieur)	2x 8,79 kW
Puissance calorifique (intérieur)	2x 9,38 kW
Débit d'air (intérieur)	1.650/1.850/2.000 m³/h
Pression sonore (intérieur)	49,50/52/54,50 dB(A)
Façade	T-MBQ4-04A1
Débit d'air (extérieur)	7.500 m³/h
Pression sonore (extérieur)	64 dB(A)
Alimentation	380-415 V / 3 / 50 Hz
Disjoncteur / fusible	32 / 25 A
Câble alimentation (extérieur)	(4+T)x2,50 mm²
Câble interconnexion (extérieur - intérieur	(3+T)x1 mm²
Câble communication télécommande	2x0,5 mm² (≤20 m) / 2x0,75-1,25 mm² (≤50 m)
Bus communication XYE (blindé)	3x0,75 mm²

SCHÉMA CONNEXION

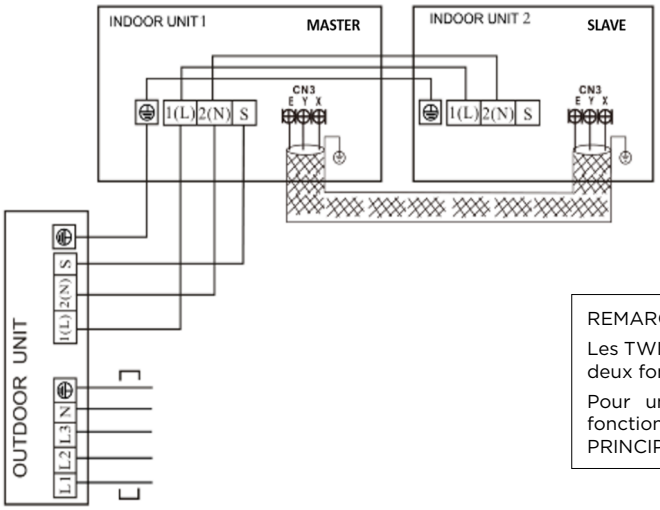

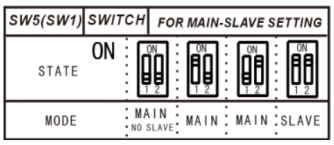

REMARQUE SUR LE FONCTIONNEMENT :

Les TWINS et le contrôleur central utilisent le même terminal XYE, donc ces deux fonctions ne fonctionneront PAS en même temps.

Pour un système TWIN, seule la commande de l'unité PRINCIPALE fonctionnera, l'unité ESCLAVE fonctionnera de la même manière que l'unité PRINCIPALE.

NOTES:
(1) Les données et spécifications présentes sur cette fiche peuvent varier sans préavis.
(2) Les images sur cette fiche sont indicatives et peuvent être différentes de la machine finale.

frigicoll

RACCORDEMENT FRIGORIFIQUE

Modèle	2x MCD-30NX / MO-55N8-R
Tuyaux réfrigérants (L)	Ø3/8” / Ø5/8”
Tuyaux réfrigérants (L1 et L2)	Ø3/8” / Ø5/8”
Charge d’usine	3 kg
Tuyau sortie drain intérieur	Ø25 mm
Longueur max. tuyaux	65 m
Dénivelé max. entre unité extérieure et intérieure (H1)	20 m
Dénivelé max. entre unités intérieures (H2)	0,50 m
Longueur max. tuyaux (L1 et L2)	15 m
Difference entre tuyaux (L1-L2)	10 m

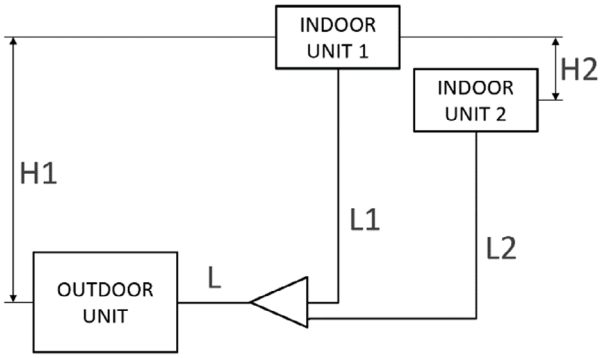

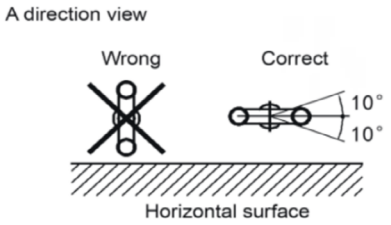

DIMENSIONS ET POIDS INTÉRIEURE

Modèle	MCD-30NX
Largeur	830 mm
Hauteur	287 mm
Profondeur	830 mm
Poids	29,30 kg

DIMENSIONS ET POIDS EXTÉRIEURE
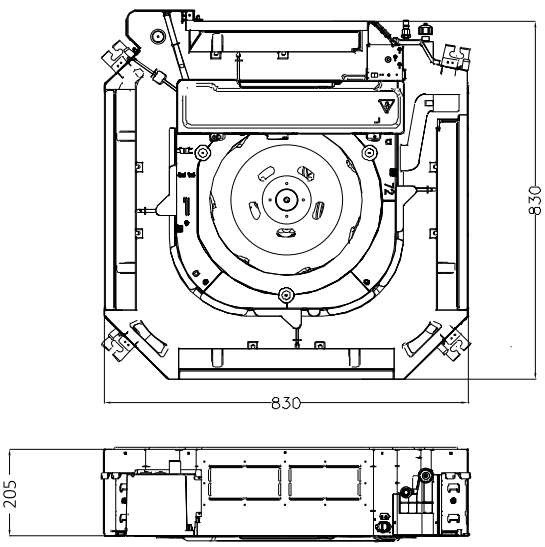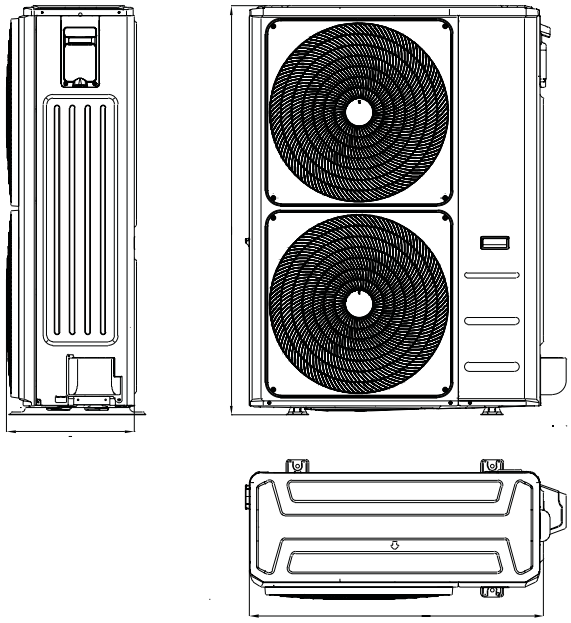
Modèle	MO-55N8-R
Largeur	952 mm
Hauteur	1.333 mm
Profondeur	415 mm
Poids	107 kg