ES
FRANÇAIS
EN
LANGUES

# Gainables A6
## Twins Axial Current Loop

**FICHE PRODUIT**

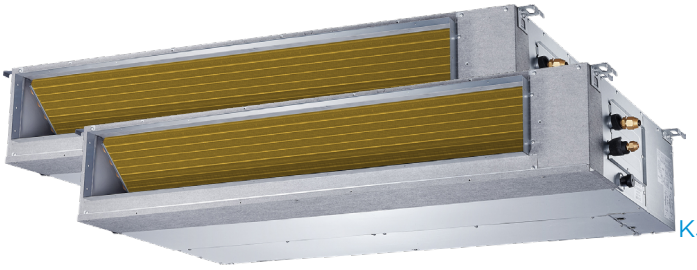

KJR-120M(X6W)/BGEF V1.1
**Télécommande recommandée**

R-32 · 50/60 Hz · A

## CARACTÉRISTIQUES

| Modèle intérieur / Modèle extérieur | 2x MTIU-12HNX / MO-24N8-Q |
|---|---|
| Puissance frigorifique (intérieur) | 2x 3,52 kW |
| Puissance calorifique (intérieur) | 2x 3,81 kW |
| Débit d'air (intérieur) | 350/500/660 $m^3/h$ |
| Pression sonore (intérieur) | 29,8/33,5/36 dB(A) |
| Max. pression disponible | 60 Pa |
| Débit d'air (extérieur) | 3.500 $m^3/h$ |
| Pression sonore (extérieur) | 60 dB(A) |
| Alimentation | 220-240 V / 1 / 50 Hz |
| Disjoncteur / fusible | 25 / 20 A |
| Câble alimentation (extérieur) | (2+T)x2,50 $mm^2$ |
| Câble interconnexion (extérieur - intérieur | (3+T)x1 $mm^2$ |
| Câble communication télécommande | 2x0,5 $mm^2$ (≤20 m) / 2x0,75-1,25 $mm^2$ (≤50 m) |
| Bus communication XYE (blindé) | 3x0,75 $mm^2$ |

## SCHÉMA CONNEXION

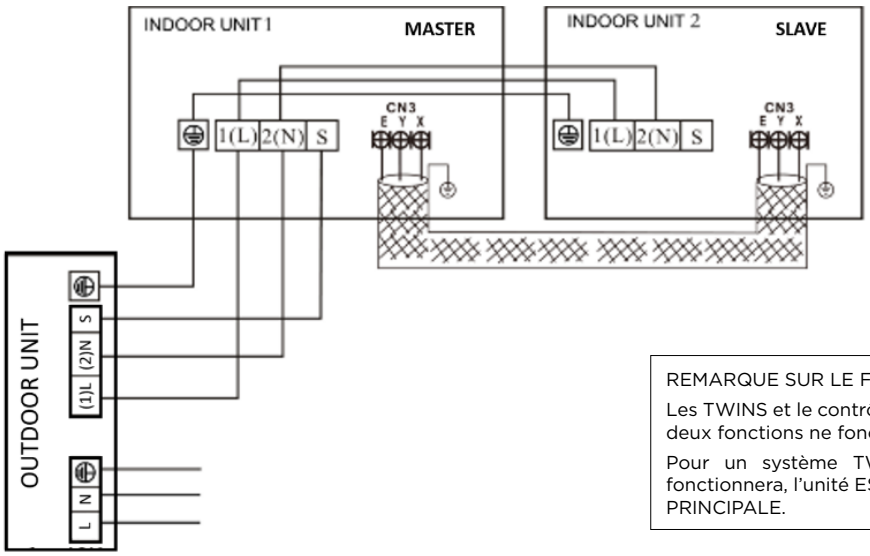


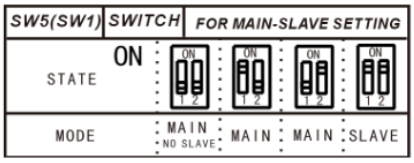


REMARQUE SUR LE FONCTIONNEMENT :

Les TWINS et le contrôleur central utilisent le même terminal XYE, donc ces deux fonctions ne fonctionneront PAS en même temps.

Pour un système TWIN, seule la commande de l'unité PRINCIPALE fonctionnera, l'unité ESCLAVE fonctionnera de la même manière que l'unité PRINCIPALE.

NOTES:
(1) Les données et spécifications présentes sur cette fiche peuvent varier sans préavis.
(2) Les images sur cette fiche sont indicatives et peuvent être différentes de la machine finale.

## RACCORDEMENT FRIGORIFIQUE

| Modèle | 2x MTIU-12HNX / MO-24N8-Q |
|---|---|
| Tuyaux réfrigérants (L) | Ø3/8” / Ø5/8” |
| Tuyaux réfrigérants (L1 et L2) | Ø1/4” / Ø3/8” |
| Charge d’usine | 1,50 kg |
| Tuyau sortie drain intérieur | Ø25 mm |
| Longueur max. tuyaux | 50 m |
| Dénivelé max. entre unité extérieure et intérieure (H1) | 20 m |
| Dénivelé max. entre unités intérieures (H2) | 0,50 m |
| Longueur max. tuyaux (L1 et L2) | 15 m |
| Difference entre tuyaux (L1-L2) | 10 m |

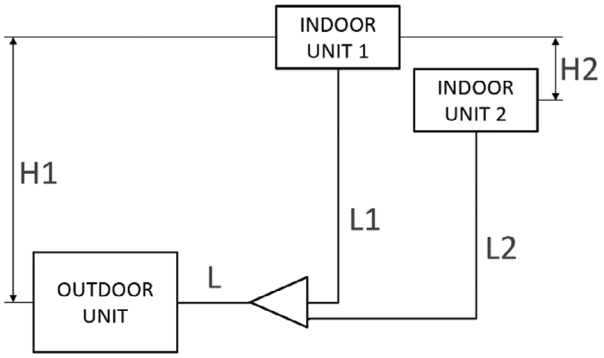


Installation du distributeur:

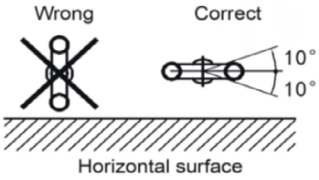


## DIMENSIONS ET POIDS INTÉRIEURE

| Modèle | MTIU-12HNX |
|---|---|
| Largeur | 700 mm |
| Hauteur | 200 mm |
| Profondeur | 506 mm |
| Poids | 17,80 kg |

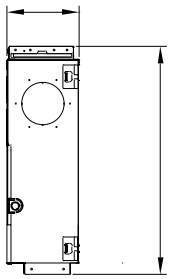

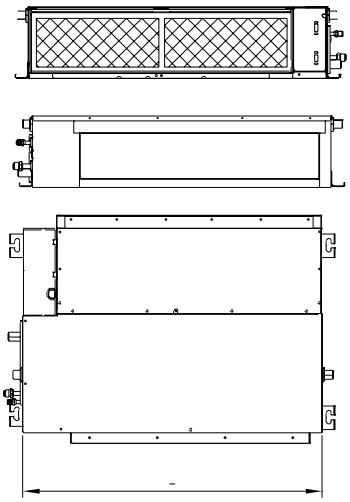

## DIMENSIONS ET POIDS EXTÉRIEURE

| Modèle | MO-24N8-Q |
|---|---|
| Largeur | 890 mm |
| Hauteur | 673 mm |
| Profondeur | 342 mm |
| Poids | 43,90 kg |

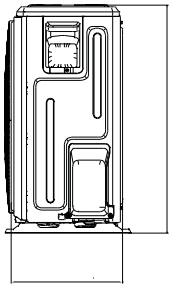

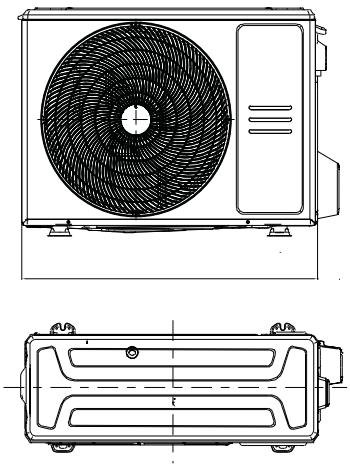

ES
FRANÇAIS
EN
LANGUES

# Gainables A6
## Twins Axial Current Loop

**FICHE PRODUIT**

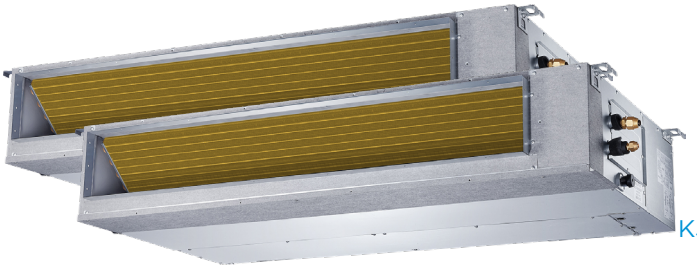

KJR-120M(X6W)/BGEF V1.1
**Télécommande recommandée**

R-32 · 50/60 Hz · A

## CARACTÉRISTIQUES

| Modèle intérieur / Modèle extérieur | 2x MTIU-18HNX / MO-36N8-Q |
|---|---|
| Puissance frigorifique (intérieur) | 2x 5,28 kW |
| Puissance calorifique (intérieur) | 2x 5,57 kW |
| Débit d'air (intérieur) | 420/670/870 $m^3/h$ |
| Pression sonore (intérieur) | 26/29,80/35 dB(A) |
| Max. pression disponible | 100 Pa |
| Débit d'air (extérieur) | 4.000 $m^3/h$ |
| Pression sonore (extérieur) | 63 dB(A) |
| Alimentation | 220-240 V / 1 / 50 Hz |
| Disjoncteur / fusible | 50 / 40 A |
| Câble alimentation (extérieur) | (2+T)x4 $mm^2$ |
| Câble interconnexion (extérieur - intérieur | (3+T)x1 $mm^2$ |
| Câble communication télécommande | 2x0,5 $mm^2$ (≤20 m) / 2x0,75-1,25 $mm^2$ (≤50 m) |
| Bus communication XYE (blindé) | 3x0,75 $mm^2$ |

## SCHÉMA CONNEXION

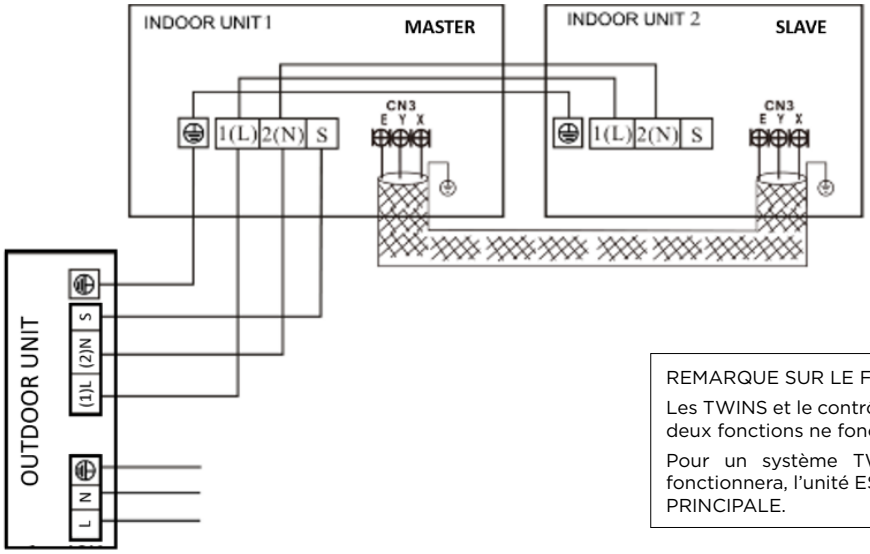


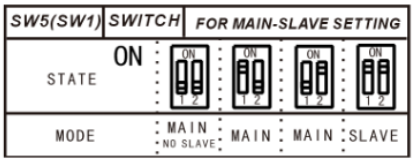


REMARQUE SUR LE FONCTIONNEMENT :

Les TWINS et le contrôleur central utilisent le même terminal XYE, donc ces deux fonctions ne fonctionneront PAS en même temps.

Pour un système TWIN, seule la commande de l'unité PRINCIPALE fonctionnera, l'unité ESCLAVE fonctionnera de la même manière que l'unité PRINCIPALE.

NOTES:
(1) Les données et spécifications présentes sur cette fiche peuvent varier sans préavis.
(2) Les images sur cette fiche sont indicatives et peuvent être différentes de la machine finale.

## RACCORDEMENT FRIGORIFIQUE

| Modèle | 2x MTIU-18HNX / MO-36N8-Q |
|---|---|
| Tuyaux réfrigérants (L) | Ø3/8” / Ø5/8” |
| Tuyaux réfrigérants (L1 et L2) | Ø1/4” / Ø1/2” |
| Charge d’usine | 2,40 kg |
| Tuyau sortie drain intérieur | Ø25 mm |
| Longueur max. tuyaux | 65 m |
| Dénivelé max. entre unité extérieure et intérieure (H1) | 20 m |
| Dénivelé max. entre unités intérieures (H2) | 0,50 m |
| Longueur max. tuyaux (L1 et L2) | 15 m |
| Difference entre tuyaux (L1-L2) | 10 m |

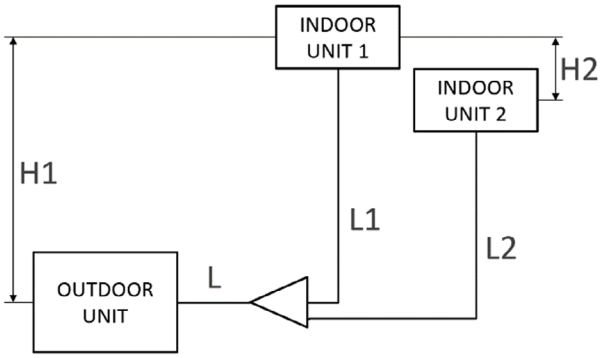


Installation du distributeur:

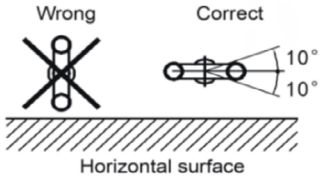


## DIMENSIONS ET POIDS INTÉRIEURE

| Modèle | MTIU-18HNX |
|---|---|
| Largeur | 880 mm |
| Hauteur | 210 mm |
| Profondeur | 674 mm |
| Poids | 24,40 kg |

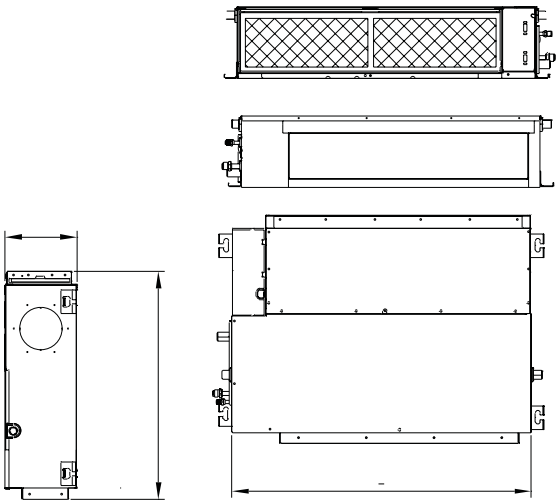

## DIMENSIONS ET POIDS EXTÉRIEURE

| Modèle | MO-36N8-Q |
|---|---|
| Largeur | 946 mm |
| Hauteur | 810 mm |
| Profondeur | 410 mm |
| Poids | 66,90 kg |

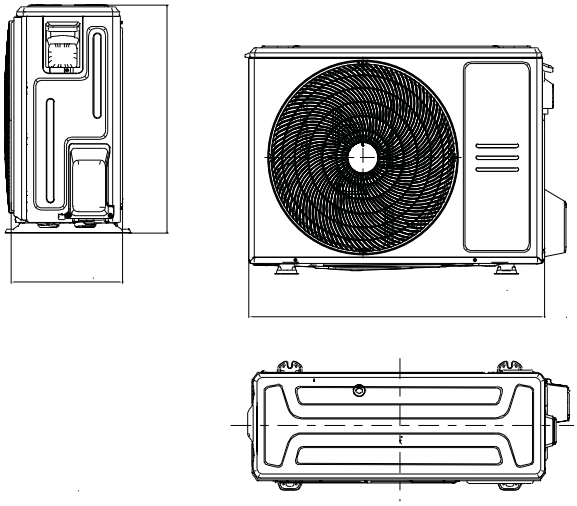

ES
FRANÇAIS
EN
LANGUES

# Gainables A6
## Twins Axial Current Loop

**FICHE PRODUIT**

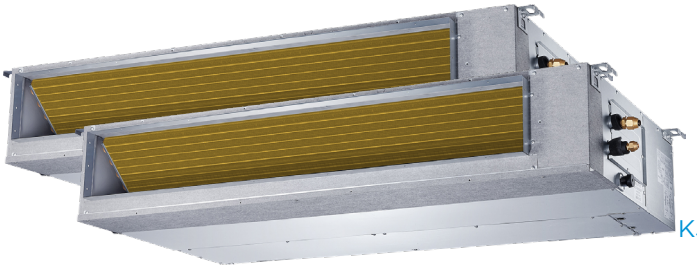

KJR-120M(X6W)/BGEF V1.1
**Télécommande recommandée**

R-32 · 50/60 Hz · A

## CARACTÉRISTIQUES

| Modèle intérieur / Modèle extérieur | 2x MTIU-18HNX / MO-36N8-R |
|---|---|
| Puissance frigorifique (intérieur) | 2x 5,28 kW |
| Puissance calorifique (intérieur) | 2x 5,57 kW |
| Débit d'air (intérieur) | 420/670/870 $m^3/h$ |
| Pression sonore (intérieur) | 26/29,80/35 dB(A) |
| Max. pression disponible | 100 Pa |
| Débit d'air (extérieur) | 4.000 $m^3/h$ |
| Pression sonore (extérieur) | 63 dB(A) |
| Alimentation | 380-415 V / 3 / 50 Hz |
| Disjoncteur / fusible | 25 / 20 A |
| Câble alimentation (extérieur) | (4+T)x2,50 $mm^2$ |
| Câble interconnexion (extérieur - intérieur | (3+T)x1 $mm^2$ |
| Câble communication télécommande | 2x0,5 $mm^2$ (≤20 m) / 2x0,75-1,25 $mm^2$ (≤50 m) |
| Bus communication XYE (blindé) | 3x0,75 $mm^2$ |

## SCHÉMA CONNEXION

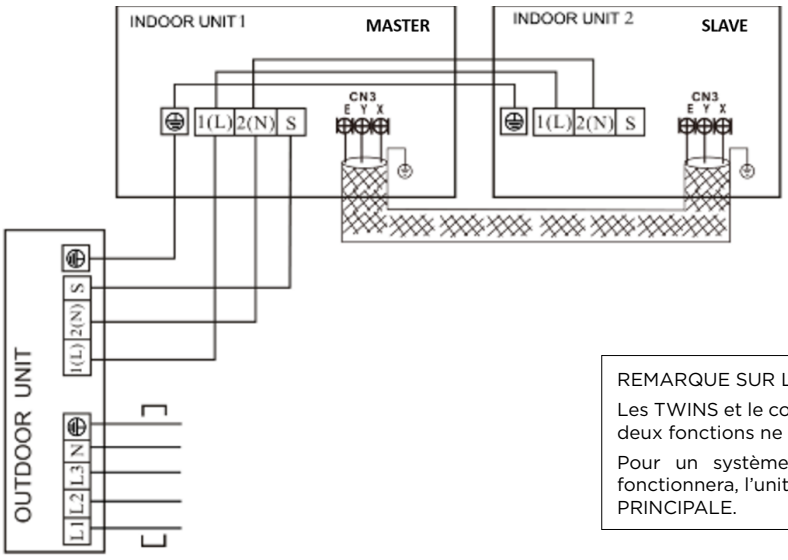


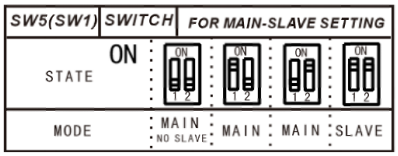


REMARQUE SUR LE FONCTIONNEMENT :

Les TWINS et le contrôleur central utilisent le même terminal XYE, donc ces deux fonctions ne fonctionneront PAS en même temps.

Pour un système TWIN, seule la commande de l'unité PRINCIPALE fonctionnera, l'unité ESCLAVE fonctionnera de la même manière que l'unité PRINCIPALE.

NOTES:
(1) Les données et spécifications présentes sur cette fiche peuvent varier sans préavis.
(2) Les images sur cette fiche sont indicatives et peuvent être différentes de la machine finale.

## RACCORDEMENT FRIGORIFIQUE

| Modèle | 2x MTIU-18HNX / MO-36N8-R |
|---|---|
| Tuyaux réfrigérants (L) | Ø3/8” / Ø5/8” |
| Tuyaux réfrigérants (L1 et L2) | Ø1/4” / Ø1/2” |
| Charge d’usine | 2,40 kg |
| Tuyau sortie drain intérieur | Ø25 mm |
| Longueur max. tuyaux | 65 m |
| Dénivelé max. entre unité extérieure et intérieure (H1) | 20 m |
| Dénivelé max. entre unités intérieures (H2) | 0,50 m |
| Longueur max. tuyaux (L1 et L2) | 15 m |
| Difference entre tuyaux (L1-L2) | 10 m |

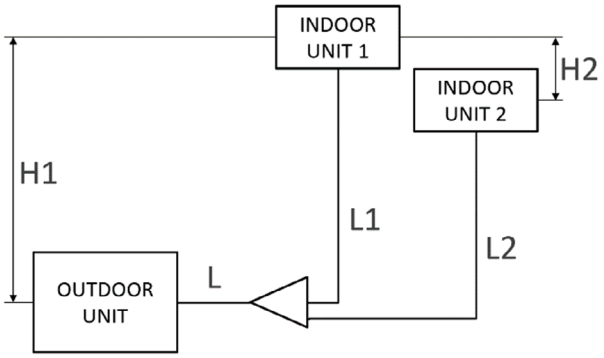


Installation du distributeur:

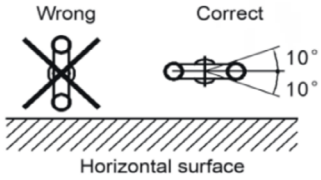


## DIMENSIONS ET POIDS INTÉRIEURE

| Modèle | MTIU-18HNX |
|---|---|
| Largeur | 880 mm |
| Hauteur | 210 mm |
| Profondeur | 674 mm |
| Poids | 24,40 kg |

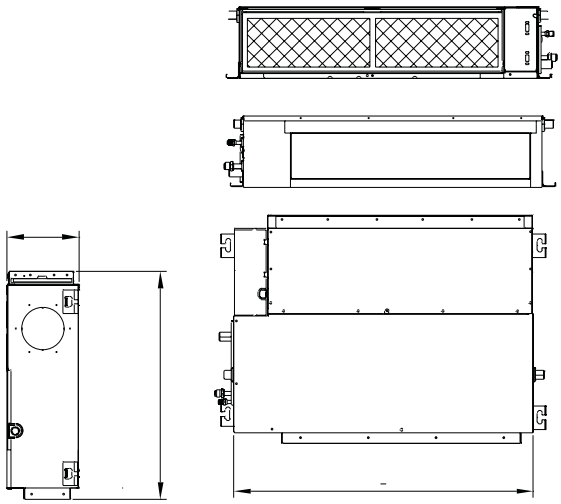

## DIMENSIONS ET POIDS EXTÉRIEURE

| Modèle | MO-36N8-R |
|---|---|
| Largeur | 946 mm |
| Hauteur | 810 mm |
| Profondeur | 410 mm |
| Poids | 80,50 kg |

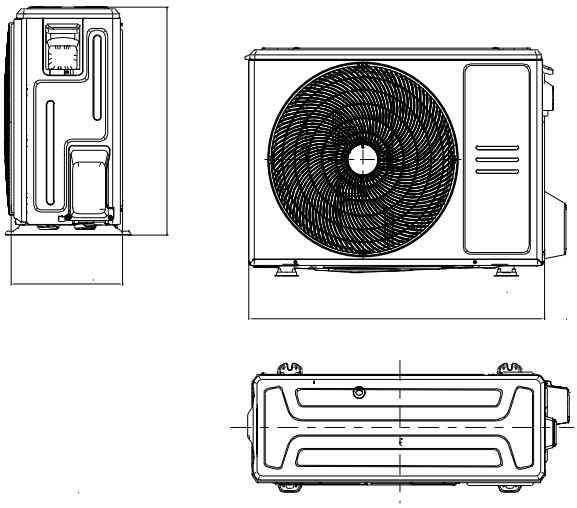

ES
FRANÇAIS
EN
LANGUES

# Gainables A6
## Twins Axial Current Loop

**FICHE PRODUIT**

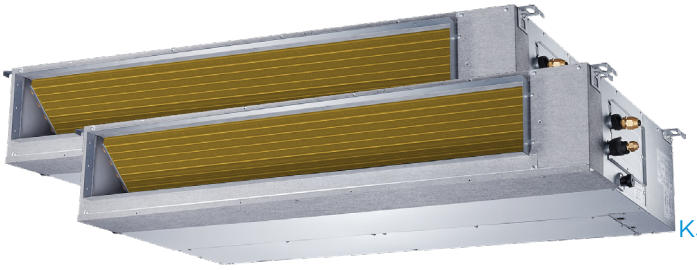

KJR-120M(X6W)/BGEF V1.1
**Télécommande recommandée**

R-32 · 50/60 Hz · A

## CARACTÉRISTIQUES

| Modèle intérieur / Modèle extérieur | 2x MTI-24VNX / MO-48N8-R |
|---|---|
| Puissance frigorifique (intérieur) | 2x 7,03 kW |
| Puissance calorifique (intérieur) | 2x 7,62 kW |
| Débit d'air (intérieur) | 610/930/1.200 m³/h |
| Pression sonore (intérieur) | 25,50/29,10/32,80 dB(A) |
| Max. pression disponible | 160 Pa |
| Débit d'air (extérieur) | 4.000 m³/h |
| Pression sonore (extérieur) | 63 dB(A) |
| Alimentation | 380-415 V / 3 / 50 Hz |
| Disjoncteur / fusible | 32 / 25 A |
| Câble alimentation (extérieur) | (4+T)x2,50 mm² |
| Câble interconnexion (extérieur - intérieur | (3+T)x1 mm² |
| Câble communication télécommande | 2x0,5 mm² (≤20 m) / 2x0,75-1,25 mm² (≤50 m) |
| Bus communication XYE (blindé) | 3x0,75 mm² |

## SCHÉMA CONNEXION

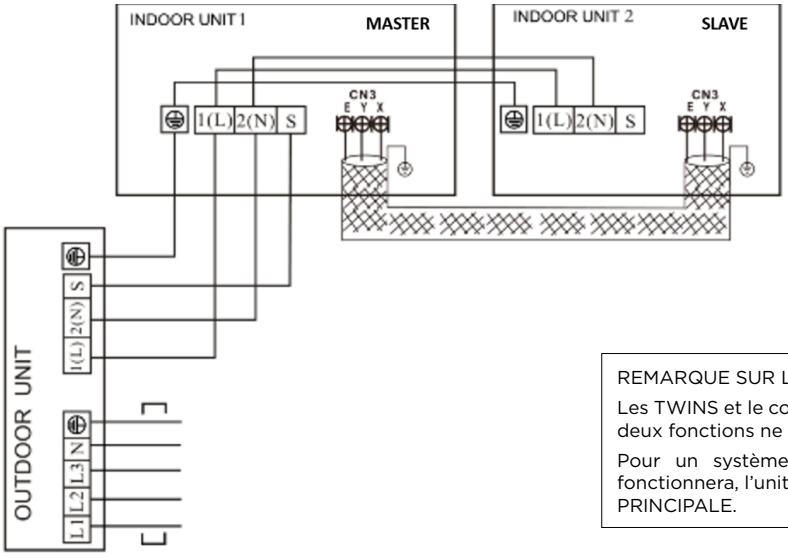


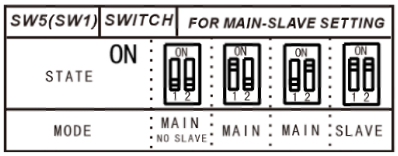


REMARQUE SUR LE FONCTIONNEMENT :

Les TWINS et le contrôleur central utilisent le même terminal XYE, donc ces deux fonctions ne fonctionneront PAS en même temps.

Pour un système TWIN, seule la commande de l'unité PRINCIPALE fonctionnera, l'unité ESCLAVE fonctionnera de la même manière que l'unité PRINCIPALE.

NOTES:
(1) Les données et spécifications présentes sur cette fiche peuvent varier sans préavis.
(2) Les images sur cette fiche sont indicatives et peuvent être différentes de la machine finale.

## RACCORDEMENT FRIGORIFIQUE

| Modèle | 2x MTI-24VNX / MO-48N8-R |
|---|---|
| Tuyaux réfrigérants (L) | Ø3/8” / Ø5/8” |
| Tuyaux réfrigérants (L1 et L2) | Ø3/8” / Ø5/8” |
| Charge d’usine | 2,40 kg |
| Tuyau sortie drain intérieur | Ø25 mm |
| Longueur max. tuyaux | 65 m |
| Dénivelé max. entre unité extérieure et intérieure (H1) | 20 m |
| Dénivelé max. entre unités intérieures (H2) | 0,50 m |
| Longueur max. tuyaux (L1 et L2) | 15 m |
| Difference entre tuyaux (L1-L2) | 10 m |

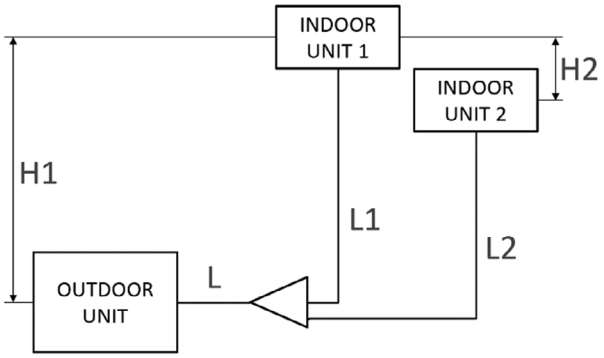


Installation du distributeur:

A direction view

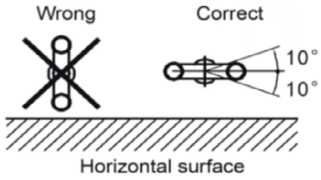


## DIMENSIONS ET POIDS INTÉRIEURE

| Modèle | MTI-24VNX |
|---|---|
| Largeur | 1.100 mm |
| Hauteur | 249 mm |
| Profondeur | 774 mm |
| Poids | 32,30 kg |

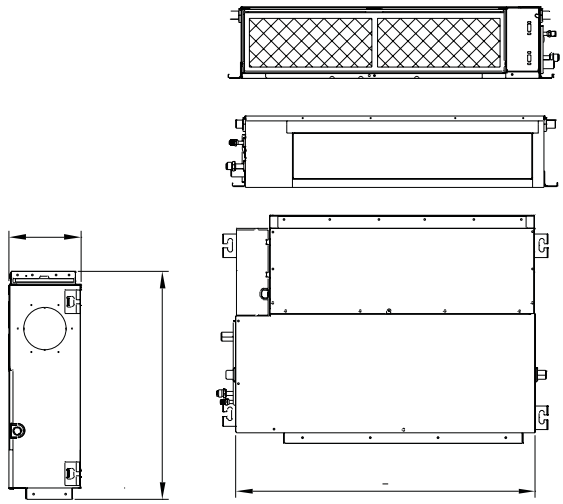

## DIMENSIONS ET POIDS EXTÉRIEURE

| Modèle | MO-48N8-R |
|---|---|
| Largeur | 946 mm |
| Hauteur | 810mm |
| Profondeur | 410 mm |
| Poids | 80,50 kg |

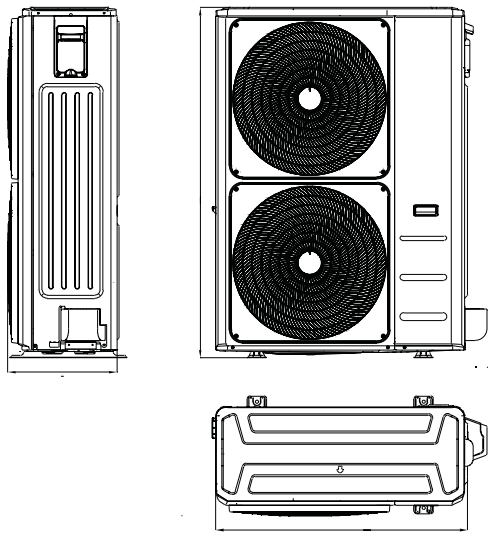

ES
FRANÇAIS
EN
LANGUES

# Gainables A6
## Twins Axial Current Loop

**FICHE PRODUIT**

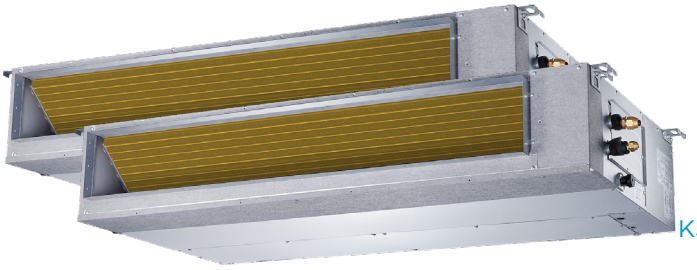

KJR-120M(X6W)/BGEF V1.1
**Télécommande recommandée**

R-32 · 50/60 Hz · A

## CARACTÉRISTIQUES

| Modèle intérieur / Modèle extérieur | 2x MTI-30HNX / MO-55N8-R |
|---|---|
| Puissance frigorifique (intérieur) | 2x 8,79 kW |
| Puissance calorifique (intérieur) | 2x 9,38 kW |
| Débit d'air (intérieur) | 1.560/1.780/2.060 m³/h |
| Pression sonore (intérieur) | 34,30/36,70/39,20 dB(A) |
| Max. pression disponible | 160 Pa |
| Débit d'air (extérieur) | 7.500 m³/h |
| Pression sonore (extérieur) | 64 dB(A) |
| Alimentation | 380-415 V / 3 / 50 Hz |
| Disjoncteur / fusible | 32 / 25 A |
| Câble alimentation (extérieur) | (4+T)x2,50 mm² |
| Câble interconnexion (extérieur - intérieur | (3+T)x1 mm² |
| Câble communication télécommande | 2x0,5 mm² (≤20 m) / 2x0,75-1,25 mm² (≤50 m) |
| Bus communication XYE (blindé) | 3x0,75 mm² |

## SCHÉMA CONNEXION

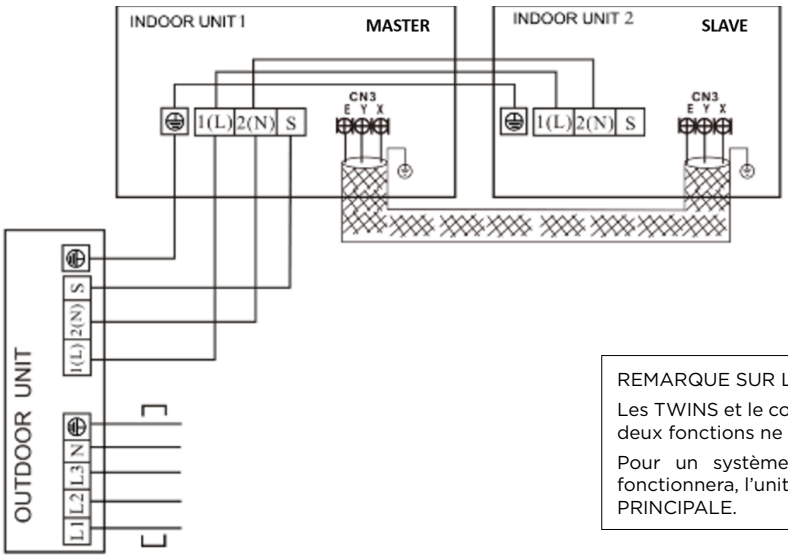


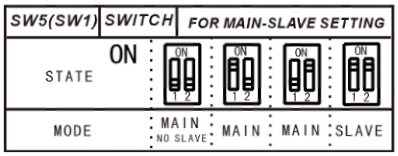


REMARQUE SUR LE FONCTIONNEMENT :

Les TWINS et le contrôleur central utilisent le même terminal XYE, donc ces deux fonctions ne fonctionneront PAS en même temps.

Pour un système TWIN, seule la commande de l'unité PRINCIPALE fonctionnera, l'unité ESCLAVE fonctionnera de la même manière que l'unité PRINCIPALE.

NOTES:
(1) Les données et spécifications présentes sur cette fiche peuvent varier sans préavis.
(2) Les images sur cette fiche sont indicatives et peuvent être différentes de la machine finale.

## RACCORDEMENT FRIGORIFIQUE

| Modèle | 2x MTI-30HNX / MO-55N8-R |
|---|---|
| Tuyaux réfrigérants (L) | Ø3/8” / Ø5/8” |
| Tuyaux réfrigérants (L1 et L2) | Ø3/8” / Ø5/8” |
| Charge d’usine | 3 kg |
| Tuyau sortie drain intérieur | Ø25 mm |
| Longueur max. tuyaux | 65 m |
| Dénivelé max. entre unité extérieure et intérieure (H1) | 20 m |
| Dénivelé max. entre unités intérieures (H2) | 0,50 m |
| Longueur max. tuyaux (L1 et L2) | 15 m |
| Difference entre tuyaux (L1-L2) | 10 m |

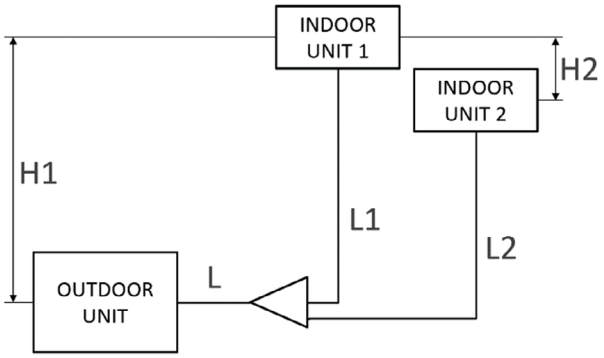


Installation du distributeur:

A direction view

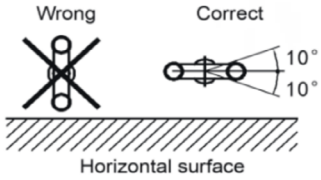


## DIMENSIONS ET POIDS INTÉRIEURE

| Modèle | MTI-30HNX |
|---|---|
| Largeur | 1.260 mm |
| Hauteur | 249 mm |
| Profondeur | 774 mm |
| Poids | 40,50 kg |

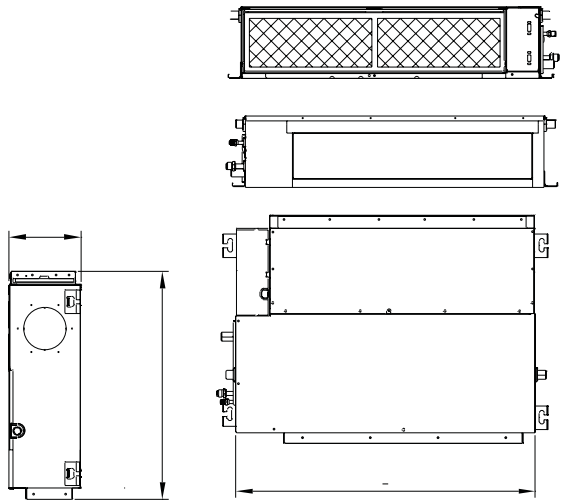

## DIMENSIONS ET POIDS EXTÉRIEURE
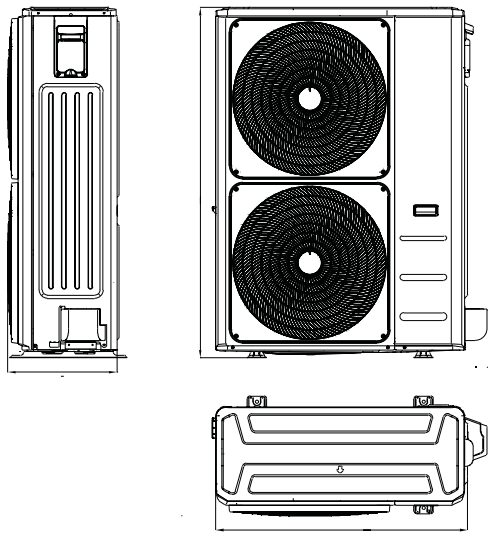
| Modèle | MO-55N8-R |
|---|---|
| Largeur | 952 mm |
| Hauteur | 1.333 mm |
| Profondeur | 415 mm |
| Poids | 107 kg |