ES
FRANÇAIS
EN
LANGUES

Midea Breezeless
Multisystème

FICHE PRODUIT

RG10N(2HS)/BGEF
Télécommande incluse

Produit certifié par: CE EUROVENT CERTIFIED PERFORMANCE www.eurovent-certification.com

R-32 HEPA

CARACTÉRISTIQUES

Modèle	MFA-09N8	MFA-12N8
Puissance frigorifique	2,63 kW	3,52 kW
Puissance calorifique	2,93 kW	3,81 kW
Débit d'air	380/500/610 m³/h	400/520/640 m³/h
Pression sonore	19/20,50/35/38 dB(A)	20,50/21/35,50/38,50 dB(A)
Alimentation	220-240 V / 1 / 50 Hz	
Câble interconnexion	(3+T)x2,50 mm²	(3+T)x2,50 mm²
Tuyau réfrigérants	Ø1/4" / Ø3/8"	Ø1/4" / Ø3/8"

SCHÉMA CONNEXIONS

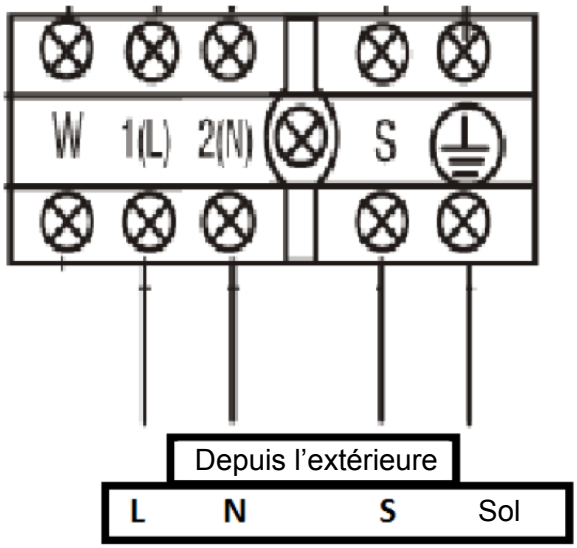

NOTES:
(1) Les données et spécifications présentes sur cette fiche peuvent varier sans préavis.
(2) Les images sur cette fiche sont indicatives et peuvent être différentes de la machine finale.

frigicoll

DIMENSIONS ET POIDS UNITÉ INTÉRIEURE
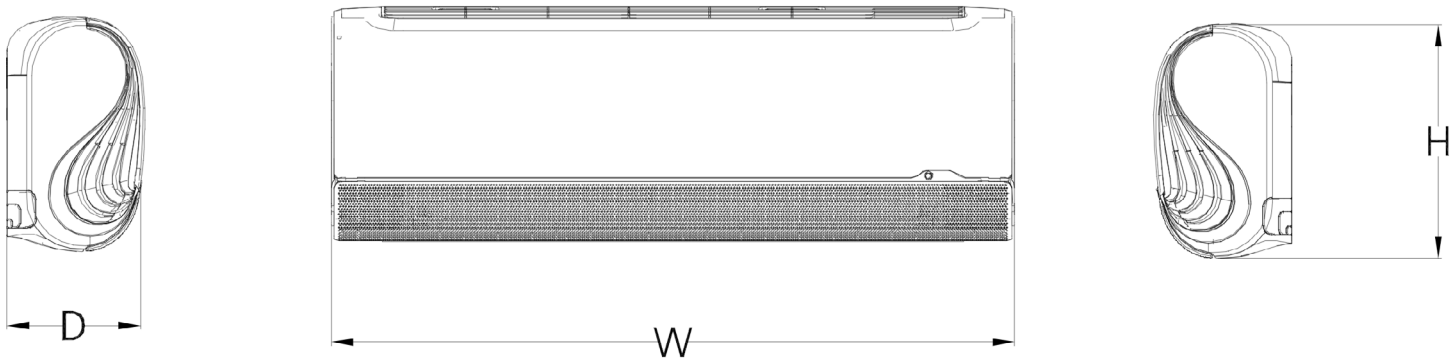
Modèle	Poids	W	H	D
MFA-09N8	10,70 kg	940 mm	325 mm	193 mm
MFA-12N8	10,70 kg	940 mm	325 mm	193 mm