ES
FRANÇAIS
EN
LANGUES

Gainables Verticaux A6

Multisystème

FICHE PRODUIT

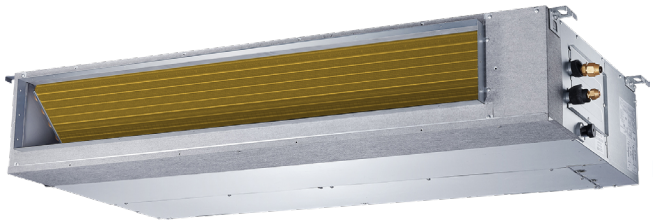

KJR-120M(X6W)/BGEF V1.1
Télécommande incluse

Produit certifié par:

CARACTÉRISTIQUES

Modèle	MTIU-12VNX	MTI-24VNX
Puissance frigorifique	3,52 kW	7,03 kW
Puissance calorifique	3,81 kW	7,62 kW
Débit d'air (intérieur)	350/500/660 m³/h	410/930/1.200 m³/h
Pression sonore (intérieur)	29,80/33,50/36 dB(A)	25,50/29,10/32,80 dB(A)
Alimentation	220-240 V / 1 / 50 Hz	
Câblage interconnexion	(3+T)x1 mm²	

SCHÉMA CONNEXION

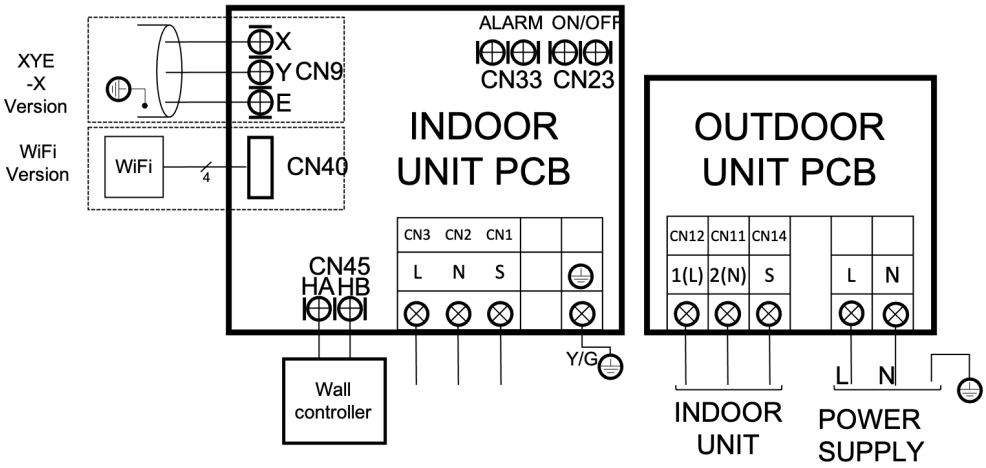

NOTES:
(1) Les données et spécifications présentes sur cette fiche peuvent varier sans préavis.
(2) Les images sur cette fiche sont indicatives et peuvent être différentes de la machine finale.

RACCORDEMENT FRIGORIFIQUE

Modèle	MTIU-12VNX	MTI-24VNX
Tuyaux réfrigérants	Ø1/4” / Ø3/8”	Ø3/8” / Ø5/8”
Charge d’usine / Charge additionelle	0,72 kg / 0,012 kg	1,50 kg / 0,024 kg
Tuyau sortie drain intérieur	Ø25 mm	Ø25 mm
Longueur max. tuyau (A)	25 m	50 m
Hauteur max. (B)	10 m	25 m

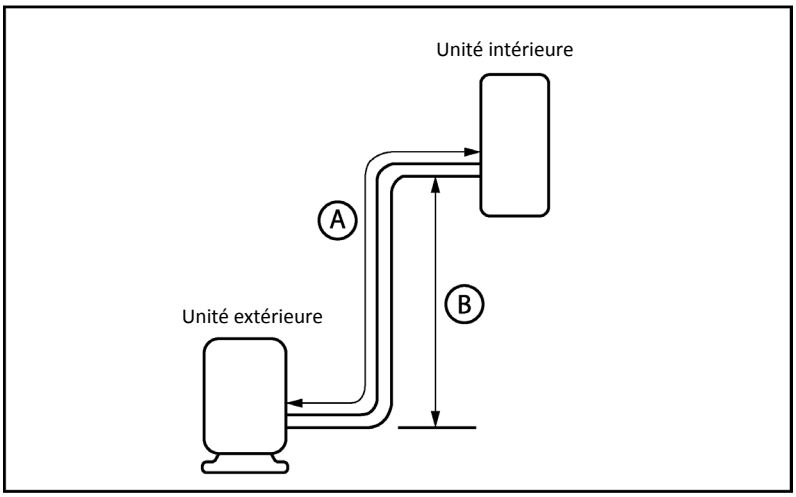

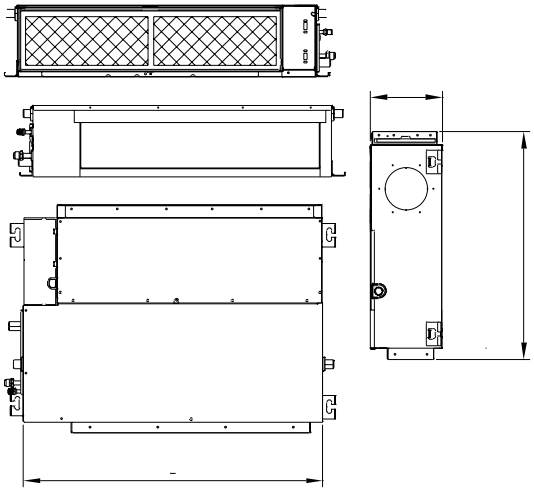

DIMENSIONS ET POIDS INTÉRIEURE

Modèle	MTIU-12VNX	MTI-24VNX
Largeur	700 mm + 310 mm	1.100 mm
Hauteur	200 mm	249 mm
Profondeur	506 mm	774 mm
Poids	17,80 kg	32,30 kg
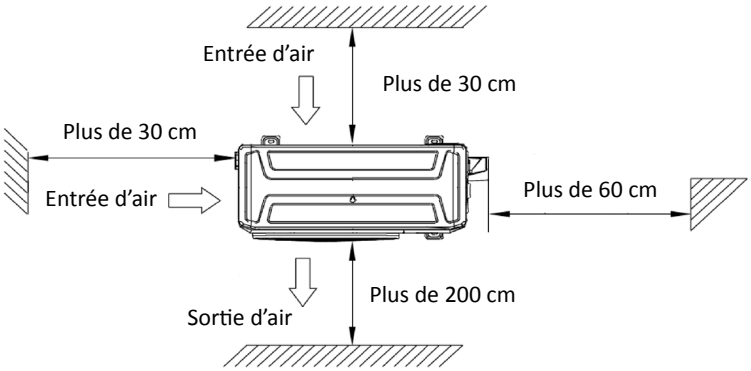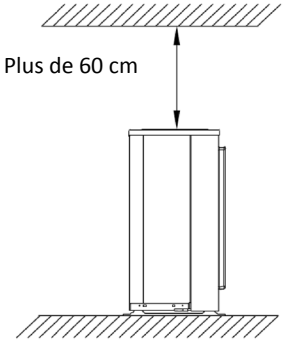
INSTALLATION