ES
FRANÇAIS
EN
LANGUES

Console Double Flux

Multisystème

FICHE PRODUIT

RG10N3(2HS)/BGEF
Télécommande recommandée

R-32 · 50/60 Hz · DC inverter · DC inverter exterior · DC inverter interior

CARACTÉRISTIQUES

Modèle	MFAU-12NX-1	MFAU-17NX-1
Puissance frigorifique	3,52 kW	4,98 kW
Puissance calorifique	3,81 kW	5,28 kW
Débit d'air	490/580/650 m^3/h	600/690/780 m^3/h
Pression sonore	27/34/37 dB(A)	32/38/41 dB(A)
Alimentation	220-240 V / 1 / 50 Hz	
Câble interconnexion	(3+T)x2,50 mm^2	(3+T)x2,50 mm^2
Tuyau réfrigérants	Ø1/4" / Ø3/8"	Ø1/4" / Ø1/2"

SCHÉMA CONNEXIONS

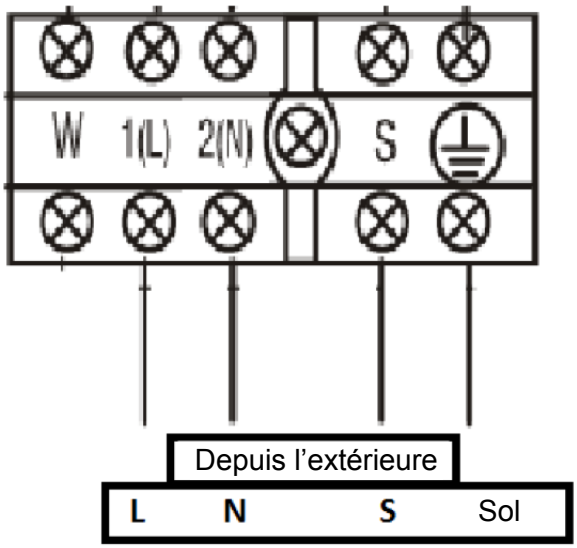

NOTES:
(1) Les données et spécifications présentes sur cette fiche peuvent varier sans préavis.
(2) Les images sur cette fiche sont indicatives et peuvent être différentes de la machine finale.

frigicoll

DIMENSIONS ET POIDS UNITÉ INTÉRIEURE

Modèle	Poids	Largeur	Hauteur	Profondeur
MFAU-12NX-1	14,90 kg	794 mm	621 mm	200 mm
MFAU-17NX-1	14,90 kg	794 mm	621 mm	200 mm

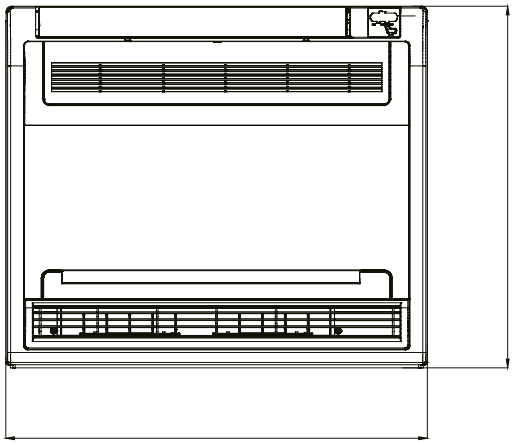

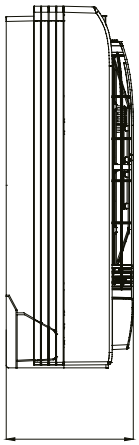
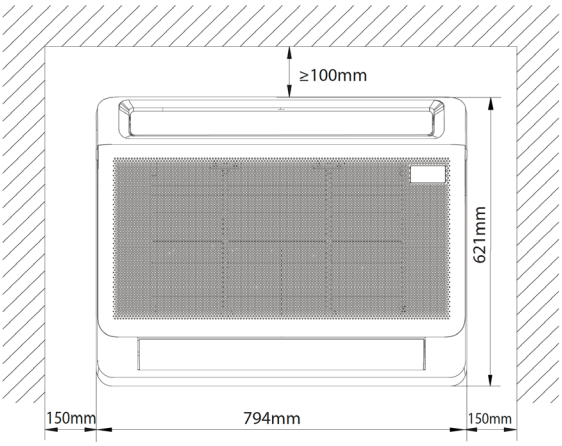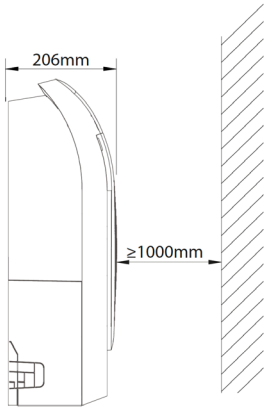
INSTALLATION